已在中華郵政 報紙之遞寄益優 第一張 第一版 THE REPUBLICAN DAILY NEWS

民國日報

中華民國十七年五月二十日（舊歷四月初二日）星期日

館址上海山東路二〇二號（電報掛號三〇四六）

發行所電話四八一六號

（編輯所電話七四六八號）

四千三百卅九號

今日四張售大洋三分五厘

定報價目

中國境內每月洋一元三個月洋二元九角全年洋九元 歐美各國每月洋五元三個月洋十五元全年洋廿四元六個月洋一元五角 全年洋七元 計算郵費由定報人自付 以上按照郵票大洋九五折算

廣告刊例

▲特等新聞下端五行起碼每日每行大洋一元

▲每行四角五分

▲頭等二行起碼每日每行四角

▲一元

▲後幅三行起碼每行八角

▲短行每字一分

▲英寸二方寸起碼每寸每月五角

報仇

▲「五九」…是日本人強我承認廿一苛條的國恥日！

▲「五卅」…是日本人唆使英人屠殺華人的國恥日！

▲「五三」…是日本人在濟南屠殺我同胞的國恥日！

日本是我仇，此仇誓必報！

▲怎樣可報仇？ ▲怎樣能雪恥？

惟有…澈底了解「三民主義」纔是唯一的出路！

下列各書

是根據「三民主義」編輯而成的！

▲▲要洗雪「五九」「五卅」「五三」者：請速購閱下列各書！

▲▲要澈底了解三民主義的利益者：請速購閱下列各書！

（在大削價期內，購閱各書者除削低售價外，並得享贈品權利）

三民主義淺說 中山主義問答 三民主義淺說 三民主義問答 中山思想演講集 民生主義演講集 民權主義 建國方略淺說 中山政治問答 建國方略問答 全民政治淺說 建國方略演講集 孫文學說演講集 ▲實業計畫演講集 ▲民權初步演講集 ▲五權憲法演講集 五權憲法釋義 建國大綱釋義 現代政制常識 國民政府公文程式大全 不平等條約問答 國際條約與中國 黨化教育淺說 黨化教育輯要 資本主義淺說 中國關稅問答 歷代戶口通論

中國政黨史 世界政黨史 國民革命問答 社會主義問答 社會主義淺說 社會學入門 新國民交際大全 新國民快覽 中國國民黨問答 中國國民黨員須知 中國國民黨員必購 農民協會章程釋義 工會條例釋義 中山主義商民必讀 商民協會章程釋義 中山主義軍人必讀 中山主義軍人淺說 公安警察問答 中山主義婦女淺說 孫中山全傳 中山軼事 中山外集 中山嘉言鈔 蔣介石言論集 吳稚暉言論集 中山主義名人演講集 中山主義名人書信集

大削價 大贈彩 購書六角贈彩一件多購多贈

上海十四家大書局（中原，江東，時還，啓新，會文堂，新文化，廣益，震亞，鴻寶，中央，華普齋廣智，共和，世界，出版之書共一萬餘種），陳列於上海四馬路世界書局，並加贈彩品三十六種，以引起讀書之興趣，詳細贈彩辦法及各家詳細圖書目錄，可向世界書局索取，期限陰歷四月念二日截止，外埠函購，彩券照贈，寄費書價另加二成，多還少補，郵票代洋十足通用。

削價 贈彩 地址 **世界書局** 在上海四馬路

趙傳鼎 蔣國芳 律師事務所遷移

本律師事務所現已遷至江西路五十一號 電話中五二七五號此啓

星牌 商標 華商 **屈臣氏** 老牌 **衛生汽水上市**

四大特色 檸檬水 沙示水 香橙露 葡萄露

總發行所 上海寧波路十一號 電話中央二七六二

人生最得意之事 莫過於 春光明媚讀新書

名著十輯 **碎錦** 一百七十頁 實價五角半

書用道林紙精印，文字清斷，裝訂精良，內容有嬉笑絕罵悲歎離合等語言○全書共有一百餘篇，歷味濫厚，落筆深刻，足使令人百讀不厭，史不忍釋，允稱爲現代短篇之藝中一本完整文讀物○

文藝詩選 **回憶中底她** 全書五十頁 實售洋二角

新詩要含有天然的美感方能使人讀而起敬是書爲文藝詩中之傑作詩中有文文中有詩所作皆藝絹悱側香艷絕倫用上紙精印篇篇有結晶句句有意味兒女柔情英雄俠骨眞是絕妙一部現代新詩

青年的煩悶及其他 一百四十頁 實售洋五角

青年人的確有煩悶是書之編印並不在因何有煩閑印在如何能免除此種煩悶書用上紙精印內容有諷刺識論等煩閑之作品篇篇描寫今日社會上之種種現狀的罹可以消弭青年男女心理上之煩悶

外埠函購寄數加一，同行批發特別折扣，郵票代洋十足通用

經售處 上海 民智書局 國民書局 開明書店 北新書局 現代書局 光華書局 羣衆書局 泰東書局 大中書局 新文化社 其他書局 各大書坊 以及外埠

總發行所（新遷地址）上海西門內莊家橋街七一號 **新華書社**

老靶子路福生路口 百星中西菜社 開幕紀念優待顧客 發行便利券一千張

特印便券一千本每本售洋五元可作五元半之用券分五角三角二角一角五分五種無論另付躉付均可額滿截止即行開標酬贈如下（一等贈）一張儉德儲蓄會禮券一百元（二等贈）一張儉德儲蓄會禮券五十元（三等贈）一張儉德儲蓄會禮券廿元（四等贈）一張儉德儲蓄會禮券十元（五等贈）五張儉德儲蓄會禮券五元（六等贈）十張百星大戲院樓廳券一紙（七等贈）一百張百星大戲院正廳券一紙

本社食品種數如下 早晚茶點中西名有小酌筵席歐美大菜公司客菜一應均備 倘欲送府請電話北一二五二立即送上勿誤

英大馬路西首新新公司對面 時新美術花紙公司今天開幕

花紙糊壁新張伊始花彩新穎 美麗清潔價目克己比衆不同 電話中央四四〇三

中國主義煙草公司 新出 福祿牌 三愛牌 預告

本公司所出十支主義牌十支美人牌廿支美人牌十支電池牌香烟選用上等烟葉精製久已風行全國承荷愛國同胞歡迎近又製廿支圓包福祿牌十支莊三愛牌香烟不日出世烟葉上選取價相宜▲并招請南京漢口安慶香港四處經理利益優厚如願就者請向本公司接洽無勝歡迎 上海北浙江路七百十六號中國主義烟草公司啓

鳴謝 商務印書館慨助北伐軍費

本會由上海法科大學學生會募得商務印書館慨助北伐軍費洋二百元正除掣給收條外特此登報鳴謝 上海學生聯合會啓事

上海各界五月革命紀念委員會緊要通告

本會已擇定西門蓬萊路近泮坊全國學生總會內爲辦事處即日起開始工作各界如有函件及接洽事宜請逕至本會辦事處爲要特此通告

贈送！國恥唱歌遊戲

將日本奪我國土地殺我國同胞的情形編爲疾首痛心的歌詞再表演出受侮辱的動作以激起救國良心後以富國強民的歌詞揚威方法唱唱詞義足以震懾矮奴各黨部大小學校可做唱歌課本諸君要看來信附郵票六分寄無錫城中光華書局即當郵贈 雪恥

上海華洋印刷工會定於五月念日開成立大會 全市印刷工友休業一天

本會已在各級黨部各大機關呈請備案正式成立茲假座閘北寶山路商務書館於五月念日上午八時成立大會特備遊藝助興吾全市印刷廠局及工友是日休業一天共同參加歡聚

招商局江順輪船業務主任金廷孫啓事

廷孫奉招商局總管理處委任爲江順輪船業務主任於本月十二日到船就職視事除呈報外所有江順輪船十二日以前銀錢貨物以及一切未了手續概歸前業務主任自行理楚與廷孫無涉特此聲明

朱鳳池大律師受任婺源旅滬同鄉會常年法律顧問特此通告

事務所跑馬廳同福里一三一號 電話（西）六六六三號

俞祖芬大律師受任婺源旅滬同鄉會常年法律顧問特此通告

事務所上海城內冬青園路

正誠法律事務所律師沈豫善俞鍾駱代表蔡蘇氏聲明

據當事人蔡蘇氏聲稱氏女素振前於民國三年由氏主婚與楊金榮締結婚約嗣因雙方意見不合於本年二月間憑媒解除婚約立有議據爲憑現有素振與張少泉訂婚擇吉完娶乃由氏以親權主持風聞有親族中人希圖藉端索詐殊屬不法委請代表登報警告如果有人對於素振婚姻侵害氏之親權發生不法行爲並請依法訴究等情前來合行據情代表聲明 事務所四川路一一二號三樓 電話中央七六九七 又一二五五

陳潤芝再駁覆陳覺韻暨費載啓事

讀五月五日報上陳覺韻暨費載啓事兩則足徵鄙人前次駁覆毫無虛語當時正式媒妁業經費載自認並聲敘婚相處安然無事及覺韻維持家庭至借貸度日而不怨即平日之伉儷情深並無惡感已可概見如此賢婦鄙人眷戀舊情何忍聽其誤入迷途而允其片面離異之請況其所執理由不過爲鄙人家寒失業而已嗟乎十年夫婦以貧故以致原媒亦發言幫扛希圖硬拆世道人心良堪浩歎尤可笑者一則曰斷絕關係迄今六載一則曰自民國十七年始永遠脫離夫婦關係自相矛盾情跡顯然壓迫孤苦伶丁之女子乎抑壓迫孤苦伶丁之男子乎明眼人自能灼知曲直鄙人不願多言惟對於此種不合法律之片面離婚誓死不從特此通告

朱鳳池大律師代表杭州通益公紗廠董事局緊要聲明

通益公紗廠於民國四年間租與鼎新廠接辦十五年終期滿停辦所欠官款完全清償現爲純粹商人私產去年曾經本律師代表登報招租承辦迄今尙無正式租戶接洽近閱杭垣報載有人組織恢復拱埠紡織工廠維持會辦法由省政府令發市政府召集會議等情如有般商租辦未與董事局商訂租貨合同以前任何辦法概不承認除向各行政政府聲明外用特代表聲明

朱鳳池大律師代表通益公廠機招租通告

通益公廠機坐落杭州拱埠自去年停辦後曾由本律師代表登報招租迄今尙無殷商前來接洽租賃特再通告如有殷實商人依法開辦承租該廠者請至本事務所接洽商訂租約是爲至盼特此通告 事務所 上海馬霍同福里一三一號 電話西六六六三號

律師吳之屛代表程貽澤啓事

程貽澤君面稱鄙人所有財產並無托人代管亦未書面委託他人辦理事件以後如有人與鄙人訂立任何契約均由鄙人親自簽字蓋章或有委託書爲憑否則概不生效等語並委爲登報通告前來爰特代爲通告至希 公鑒此啓 十七年五月十八日 律師事務所上海西藏路平樂里九十八號電話中央七六二二號

上海特別市農工商局爲徵集國貨樣品事布告第五十一號

爲布告事本局爲搜集國貨樣品以便提倡起見特規定徵集辦法如下（一）凡本市各工廠商店所製造販賣或爲外埠廠家經理之國貨不論其爲天產或手工製造或機器製造皆可檢具樣品函送本局登記以便提倡（二）樣品如笨重不能檢送者得以照片代之（三）檢送樣品時須附表載明下列各項，甲、貨名、乙、產地及製造廠、丙、本埠經理處、丁、發行年代、戊、暢銷地點、己、每年產額、庚、每年銷數、辛、可替代何種外貨（按此表本局已有印就如須照填可直接向本局第二科索取）（四）凡本市各工廠已填送本局調查表認爲詳盡者不必再報惟須檢送貨樣（五）凡國人用外國製造蓋用本廠牌號以及用洋貨冒充國貨者幸勿檢送爲此布告本市區內各工廠商號一體知悉儘五月底以前按照上列規定盡速填送以便廣事宣傳俾國人用國貨者知所採擇挽回利權振興國產胥賴乎是特此布告 中華民國十七年五月十八日 局長潘公展

上海特別市衛生局辦理藥師及藥劑士登記開始報名廣告

本局辦理第一次藥師及藥劑士登記將於六月一日開始審查自本月十六日起至月底止爲報名期限凡在本市區（包括租界）內爲藥師及藥劑士業務者務須于限期以前至南市毛家弄本局第二科索取章程並領空白履歷表志願書依式填就連同文憑證書及本人四寸半身相片一併交局以便彙交藥師及藥劑士試驗委員會審查

聲明遺失道契

英册第五千一百〇四號道契計地四分一厘三毫及裴雷德君出與該地主楊秋孫君之權柄單一紙今已俱失三個月之後當向英署補出新契特此聲明　西歷一千九百廿八年五月八號代表律師北京路廿三號哈華托白

聲明遺失道契

寶邑英册第六百廿七號道契計地五分三厘及威霖姆白蘭出與楊秋記第一百八十五號權柄單一紙今已俱失三個月後當向英署補出新契特此聲明　四川路二百十五號泰利公司啓

軍事委員會政治訓練部徵文啓事

本部現在從事編纂政治工作全書廣求名言讜論特行徵文凡應徵文件一經錄取當具酬金以答雅意應徵者請注意下列各項一、文題任擇一題或數題並作亦可（一）政治工作之意義（二）本黨政治工作之歷史（三）政治工作爲革命軍勝利之條件（四）政治工作人員應有的認識二、文體白話文言均可但必加新式標點符號三、文稿字跡務須繕寫清楚四、字數每篇至少以二千字爲單位五、酬金從優每千字五元如有特別佳作當另議酬報六、限期以陽歷五月底截止七、卷後須詳寫姓名籍貫住址通訊處八、來稿寄南京戶部街國民政府軍事委員會政治訓練部秘書室孫均侯收

上海特別市黨務指導委員會秘書處通告第三號

茲據王店朱君函詢稱邇來有人自稱受上海特別市黨部委派爲上海濟寒貧兒義務學校募捐是否實在等語查本黨部並未派人在外募捐更未與聞貧兒義務學校等事該募捐人顯係招搖撞騙嗣後各界如遇上項情事當即扭交就近軍警機關懲辦可也特此通告

中國國民黨中央黨務學校招考簡章

（宗旨）本校以嚴格的訓練造成實行黨治的建設人材以擔任黨務政治工作（學額）六百名各省區分攤之（資格）（一）本黨忠實黨員誓願爲黨服務者（二）富革命性耐勞刻苦無疾病嗜好者（三）年齡二十歲至念五歲以下者（四）高中或高中以上學校畢業（五）願遵守學校一切命令規則者（期限）本期暫定二年畢業第一學期爲預備教育期（待遇）學生膳宿制服等費概由學校供給畢業後由中央選派工作（投考手續）（一）呈驗畢業證書（二）呈繳四寸半身照片二張（三）呈繳縣黨部以上任何級黨部或現任縣黨部以上任何級黨部執監委員（或指導員）二人以上之保證書（四）履歷書凡在東三省熱察綏甘新疆以內投考學生得由各該省區最高級黨部按照規定手續舉行預試于八月廿五日以前到京覆試（考地點及日期）南京上海七月十五日至念六日報名二十七至三十日檢查體格八月一日起筆試武昌開封廣州七月五日至十一日報名十二至十三日檢查體格十五日起筆試報考處除南京在紅紙廊本校外其餘屆時在各該地登報通告（考試科目）（甲）筆試（一）三民主義（二）中國國民黨黨章政綱及政策（三）作文（四）歷史地理（五）數學（算術代數平面幾何平面三角）（六）外國文（英德法日任擇一種考試包含高等文法作文翻譯）（乙）口試（中國及外國）招考簡章函索附郵票一分即寄

中國國民黨總登記的意義

驅除陰謀搗亂的反動份子！

驅除寄生竊黨的惡化份子！

驅除個人主義的腐化份子！

驅除一切藉黨營私的投機份子！

黨員請求登記者請向各區黨部及本黨部特設登記處接洽並索取登記須知總登記的意義等件

上海特別市黨務指導委員會組織部

中國國民黨上海特別市第一特別區黨務指導委員會組織部通告本區黨員

爲通告事本部已於五月十五日開始辦公所有在上海特別市政府及所屬各局服務之黨員務須遵照上海特別市黨部組織部通告（見民國日報）登記各條及本部規定日期前來登記（本部辦公時間自上午九時至十二時下午一時至五時）幸勿觀望自誤登記時須攜帶黨證或審查證及二寸半身照片三張並自備筆墨爲要除通告外特此公佈

五月十八至十九　市政府秘書處　市土地局及公安局

二十至二十三　財政局及公用局

二十四至二十七　工務局及衛生局

二十八至三十一　教育局及農工商局

六月一號至四號

地址　楓林橋市政府內（十七年五月十七日佈）

中國國民黨上海特別市第二區黨務指導委員會組織部啓事

逕啓者本區黨部現已開始辦理登記所有關於登記事宜之印刷品三種業經付托舊二區各分部同志分發各同志茲規定舊二區各分部同志登記日期如下一分部二分部三分部（五月十四日）五分部八分部（五月十五日）九分部十一分部十三部（五月十六日）十五分部十六分部（五月十七日）十七分部十八分部（五月十八日）十九分部二十分部（五月十九日）二十二分部二十四分部（五月二十日）二十五分部二十六分部（五月二十一日）二十七分部二十九分部（五月二十二日）三十分部三十一分部三十二分部（五月二十三日）三十四分部三十五分部三十九分部四十一分部（五月二十四日）各同志務依上列日期於上午九時至十一時半下午一時至五時來梅家街本區黨部登記倘有不得已事故不能按期前來者可於每日下午七時至九時來部請求通融辦理值此困難方殷正我同志努力奮鬥之時務望各同志準期登記俾利黨務之進行

中國國民黨上海特別市第二區黨部指導委員會通告各區分部暨全區黨員

本區黨部現已開始辦理登記茲規定各區分部（前三區）同志登記日期及地點如下四分部二十一日下午二時（法政大學）五分部十九日下午四時（中大商學院）十三分部十九日下午二時（交通大學）六，九，十，三十五，五十各分部二十日下午二時（馬浪路通惠小學）十四分部二十日上午九時（法科大學）四十六分部二十七日上午九時（南光文商專校）二十一分部二十七日上午九時（比德小學）八，三十，三十四，四十，二十，各分部二十六日下午二時（崇實學校）二十二分部二十六日上午九時（本區黨部）四十二分部及四十四分部二十七日下午二時（通惠小學）凡有未列入之區分部及同志因特別情形請求通融辦理者請于二十日前來部接洽萬勿延誤至要至要

中國國民黨上海特前市第六區黨部指導委員會組織緊要啓事

指字通令第二號

爲通令事本區黨部爲選擇人才擬派各區分部指導員幫同辦理登記起見特定五月十九日至五月二十二日爲曾任前一屆各分部執行委員及候選執委登記期間仰各該員等依時來部登記愼勿自誤至要至要此令

中國國民黨上海特別市第六區黨部指導委員會組織部　部長后大椿　五月十八日發

中國國民黨南京特別市黨務指導委員會訓練部徵集訓練黨員著作啓事

本部爲切實訓練黨員起見特徵集關於訓練黨員一切著作無論專著或散文均所歡迎擬分別印成單册或彙刊分發各級黨部惠稿需酬亦希聲明此啓

部長　靳鶴聲

中國國民黨南京特別市黨務指導委員會緊要通告第一號

本市黨員登記期限定於五月廿五日截止業經通告在案茲爲從速結束登記緊張黨務工作起見登記期間決不展延凡本市黨員未及登記者統希於限期內迅來本會登記幸勿延誤特此通告　五月十四日

中國國民黨中央黨務學校招考學生

索取簡章須附郵票一分　校址南京紅紙廊

上海反抗日軍暴行委員會經濟絕交進行計劃大綱

（一）已購未售之日貨

一、所有各商店已購未售日貨應責成各業領袖於五月三十一日以前到會登記

二、登記後經委員會派員檢查屬實由各商店照例納救國基金後即由會發貼通行證已經貼有通行證之日貨方准發售

三、請領通行證繳納救國基金之金額如下（一）消耗類值百納七十（二）滋養類值百納五十（三）海味類值百納三十（四）磁料類值百納三十（五）絲類值百納三十（六）棉類值百納二十（七）糖類值百納三十（八）紙墨類值百納十（九）五金類值百納十（十）丸散類值百納五十（十一）木材類值百納二十

四、本國貨不能抵用之軍事交通教育實業原料必需品經委員會核准後統照調劑委員會所定辦法交易免納救國基金

五、現存日貨在登記期限以後經查明未照貼通行證者應罰納照本加倍之救國基金後仍發貼通行證

（二）已定購未到之日貨

一、已定購未到之日貨一由各業領袖通知各定貨者設法退貨取消定約如萬難辦到由定購者來會詳述理由將定單送會註册先按照應納救國基金數目預付四分之一

二、自五月五日起至十五日止期內定購者按照應繳之救國基金加倍征收仍由會發給通行證方准發售

（三）慘案發生後之定貨

自五月十六日起定貨經查明屬實者應罰納照本加倍之救國基金再予以嚴重懲戒　凡日貨而假冒中國或他國貨物經查明屬實者應罰納照本加倍之救國基金再予以嚴重懲戒

四、本計劃之施行細則及懲辦奸民條例愛國基金保管條例登記辦法均另訂之

民國十七年五月十七日公佈

現代評論　第一八〇期出版

時事短評　今日對日的方略……純　全國教育會議……文　濟案的觀察和應付的方法……鳴　中日間的人口問題……陳登皞

通訊　再論「孔雀東南飛」致胡適之先生……張爲騏　舊夢（十三）……廬　往何處去（三）……懋琳　關於「新貴州」的又一封信……胡也頻　黃齊生

▲發行所　上海白克路北河路八號
▲經售處　上海及各埠商務印書館及各大書店
▲定價　每週一册……大洋五分　全年二元……半年一元

女　親愛的你聽我說你是出慣了門的由此地到那裏去不過幾天路程我原沒有什麽不放心祗是你孤零々一个人一路上舉目無親豈不要寂寞無聊麼

男　親愛的你放心我早預備好了這幾盒大聯珠香煙就是我客中唯一的良伴（許）

中國南洋煙草公司

no:B92.

猛虎商標

人有旦夕禍福（正）

諸葛亮云、「天有不測風雲、人有旦夕禍福、」是歎人生之疾病、終不能免也、患病者云、「有病方知健是仙」、是有病方知無病之福也、久病不愈者云、「將軍祗怕病來磨、」是深悔患病不早服藥、以致病體日虛、久病難瘳也、於是可知、偶有小病、卽當服藥、蓋小病不治、必成大病、大病不治、每致生命、縱有將軍之體、亦將不起、後悔而無及矣、故吾人無病則已、如有下列各症、當購最盛名之虎標萬金油、服之藥到病除、

虎標萬金油　能治內症　中風中痰心氣腹痛四時感冒消暑除毒霍亂吐瀉絞腸痧痛咳嗽痰多噎嗝反胃　治外症　跌打刀傷皮膚破傷蚊咬蛇傷虫咬犬傷瘰癧核痛手足腫痒疴瘡痧瘡無名腫毒

總發行上海虎標永安堂　北四川路八十九號　電話（北）二七三六

總代理上海林大森　法租界新開河

各大藥商店及烟紙店均有出售

時論

全國國民建設儲蓄銀行

繆斌

（一）概論

革命爲非常之事業，有非常之破壞，必有非常之建設，今北伐勝利，齊燕迭克，軍閥餘孽，苟延殘喘，所謂非常之破壞，已將竟其全功。然環觀國中，百務廢弛，實業不振，民生凋敝，國力內匱，強敵外陵，如此次日本出兵山東，慘殺官吏，屠戮軍民，暴戾恣睢，滅絕人道，凡有血氣，孰不裂眥。但推求本原，仍由我國貧弱，不能自振之故。譬如未冠童兒，百病叢生，旁有暴徒，橫施欺侮，拳足交加，欲圖報讎，夫豈空言呼號所能濟事，亦惟有飲泣吞聲，立志自矢，鍊鍛身體，培養實力，俟長成強壯之時，再與一角勝負耳。故中國今日，若不從根本上努力遠大之計畫，從事事實之步驟，堅忍以行之，恆靜以持之，將永無自強雪恥揚眉吐氣之一日，然則所謂非常之建設，其曷可緩哉。

雖然，欲圖非常之事業，必先有非常之基礎，破壞之基礎爲兵力，建設之基礎爲財力，以目下中國之貧乏，竭所入以供軍費，尙且不足，寗有餘力以事建設，故欲扶植財力，尤必用非常之方法。曩在北伐以前，組織革命軍，創立黃埔軍校，作種種之準備，而後基礎固，實力充，是破壞以前，先有非常準備之方法也，今欲謀建設，亦必先有同等之準備方法，是維何，曰籌設全國國民建設儲蓄銀行是。

談籌款之術，不外二途，一曰舉內債，一曰借外債，然外債之束縛，久已深受痛苦，苟可免去，終以不借爲得，且觀今日情勢，縱欲借亦未必有把握；至舉行內債，歷來理財當局，類多藉此作救急之方，不過頭痛醫頭，脚痛醫脚，初非通盤籌畫根本救濟之道，且所得之款，過眼成空，國家不過爲債戶，而人民爲債主，款之本身，既非用於建設事業，絲毫不能有所增益，償債則國家負累，不償則人民受害，是以舉債愈多，國計愈困，今欲謀根本之計畫，惟有建設儲蓄。

建設儲蓄之要歸，乃使全國人民皆負起建設之責任，各輸出建設之資本，羣策羣力，以促其成功，故儲款不必其巨，而必求其普遍，所儲之款，祇能用於建設事業一途，不能移作他用。在人民方面，祇於定期抽出微款，並無若何困難；而在國家方面，則集腋成裘，聚滴成海，可藉此集中大宗之財力，從事非常之設施，且既係儲蓄，其值並未消滅，其所有權並未更改，國家不過利用以周通經濟，而人民因得積貯以鞏固生計，是乃集人民之資，爲人民生利，換言之，實無異創設一人民公共營業機關，創設一人民之公共儲金庫，事業日進，生利愈多，故其性質爲永久的，爲積極的，爲進步而擴張的。從前奉天曾有某縣知事，於其縣治內，施行人民儲蓄之法，以發展公共事業，厥後閭里間乞丐絕迹，以一縣之小，其明效尙如此，而況一國乎。

（二）促進之方法

就儲蓄本義而論，本可聽人民自由，惟此事既係一種預定之建國基本計畫，其中便不能略帶強制性，古語有云，民不可與慮始，而可與樂成，凡一新法制出，難免不眩亂人民之觀聽，而引起其猜疑，倘取舍從速，一任其充分自由，勢必逡巡觀望、費時日而無成。卽此建設儲蓄之舉、若聽人民自由，則必不能普遍，而銀行將永無成立興旺之一日。故必酌量情形，規定一最低之限度，強迫其履行，過此限度，則概任其自由，同時以充分之宣傳，灌輸其異義，俾人民了解建設之重要，儲蓄之利益，政府之誠意，各能踴躍輸將，多多益善，強迫由政府行之，宣傳由黨部行之，強迫以鞭策其不及，而宣傳以誘導其奮興。在軍政時期，黨部之工作，在於指導破壞，在訓政時期，黨部之工作，應在指導建設，而組織建設儲蓄銀行，厥惟建設之基礎，與破壞時期中組織革命軍，有同一之重要，故此後黨部，應視此爲唯一之揭櫫，而宣傳鼓舞之，徵諸往事，破壞之奏效，宣傳實促助之，則今後建設之事業，亦何嘗不當以宣傳促助之哉。

由上所言，促進建設儲蓄之方法，可謂半自由而半強迫的，雖強迫而不同於捐稅，其金錢仍爲人民之金錢，政府僅利用以爲人民興利，不欲專有之也，雖自由而必定最低之限度，示強民爲善之意也。

（三）組織及施行大綱

（一）中華民國政府，爲謀發展全國之建設事業起見，特設全國國民建設儲蓄銀行，以供集中流通建設基金之用。

（二）凡屬中華民國國民，有生產力者，比日應按照其所入之多寡，酌定最低之儲蓄數量，強迫按期繳納，超過最低限度者，聽其自由增儲。

（三）本行定月儲制，滿五年得提取利息，但仍須繼續儲蓄，至死亡，或老病殘廢不能生產爲止。其前所儲款本息，至此時一次發還，其未滿五年，遇有發生同項事情者，亦發還本息。

（四）考量人民之生產力，農民以田畝爲準，廠主店主以營業爲準，僱工店夥以工資爲準，教育界及軍政界以月俸爲準，各種搀業者，概以入收爲準。

（五）農民分田主佃戶二種，其最低月儲數量，在百畝以下者，田主每畝出洋一分，佃戶每畝出洋半分，百畝以上者，另議遞增信單，其餘各業，凡每月收入在百元以下者，其最低月儲數量，爲其月入之百分之一，在百元以上者，另議遞增，皆由就地行政機關，代爲按期督收，隨給執照簿據，其有隱匿偷漏者，一經查覺，依情形輕重，分別處罰。

（六）按月儲蓄超過規定之最低數量者，依超過數之多寡，分別議獎勵之辦法。

（七）月儲金有願先期一併繳納者聽，並得預扣利息，少繳款額。

（八）凡本行儲戶，月儲金在若干元以上者，得爲本行董事，許享受特種之權利。

（九）本行特製簡明徽章，專發儲戶佩帶，視儲金之多少，略分數類，其無徽章者爲遊民，社會不齒，官廳強迫工作。

（十）本行記總行於南京或上海，設分行於各省市。

（十一）本行設總裁一人，副總裁一人，總分行行長各一人，由政府分別委任之。

（十二）本行以儲款爲基金，暫無定額。

（十二）本行設基金保管委員會，專司監督用途及保管基金事宜，委員若干人，由中央黨部國民政府指派若干人，董事推舉若干人全國商會推舉若干人組織之，委員會對於行內行政，有最高之監察權，遇總裁有危害本行時，得向政府彈劾改任之。

（十四）本行蓄款，專供政府建設事業之用，惟仍須以政府名義，向本行息借，以所建設事業之收入爲抵押，同時並須得基金保管委員會之許可，方得動借。

（十五）人民有建設事業，祇須有確定抵押，亦得向本行借款。

（十六）本行普通營業，與其他儲蓄銀行同，惟不得用於破壞及無理之事項上。

（十七）儲息率及借息率另定之。

（十八）本行得發行鈔票。

（十九）本行有重大事項，得由董事會及基金保管委員會聯席會議解決之，

（二十）本行發達時，得酌分紅利於各股東，

（四）效果

假定全國有一萬萬儲蓄戶，平均每人每月儲蓄二角，則每月可得二千萬元，一年可得二萬四千萬元，姑不計其利，五年已可得十二萬萬元，同時更可發行鈔票，以資流通，果有如此偉大之銀行。建設事業，何一不可爲，富強何患不可幾，國恥何患不可雪，吾人便可遵　總理建國方略，首先實行兵工政策，將裁汰軍隊，悉數改編分別從事築路開礦殖邊治河等建設事業，以原有將領分別充任督辦，將　總理預定之十八萬英里鐵道先行建築，然後開礦築港墾荒興廠等事，皆可一一舉行矣。

凡國家事業愈發達，則人民之生產力愈大，此徵諸歐美先進各國，無不然也。今以人民建設儲蓄銀行，集中建設之基金，以發展建設之事業，則事業發展，人民之生產力卽將提高，其儲蓄力亦將愈大，儲蓄力加大，則所集中之建設基金，卽將增加數量，而所發展之建設事業將愈多，事業愈多，人民生產力愈高，銀行亦愈大，如是遞爲因果，將演進而愈臻於富強之境，不其盛歟。

不甯維是，目下人民之貧窮，由於生計不穩定，一日飽食，而無越宿之糧，一歲暖衣，而無隔年之布，是以飢寒之憂，無時無之，今以政府之力，強迫提倡儲蓄，積累於平時，以備預其不虞，陸續輸出，爲數甚夥而一次發還，爲數甚鉅，子母相生，與日俱長，五六年後，可倍原額，所以發展國家之事業者在此，所以保存滋長人民之財力者亦卽在此。發展事業，是間接爲人民生計，保存滋長財力，是直接爲人民生利，如是行之有時，則生計安穩，人之無衣食之患矣。且因人民每月儲蓄之故，卽每月必有一詳細之統計，如清查戶口、考查人民生產力，調查社會經濟狀況等事，皆可附帶爲之，不煩另起爐竈矣。

（五）尾言

或曰，如君所言，不將擾民乎？人民對於政府，亦有堅強之信用否乎。曰，常人安於故習，學者溺於所聞，自來行一法，創一制，其始豈能一無窒礙，是唯在行之何如而已。當革命軍之未出廣東也，國內人民，對之何嘗有重大之威信，然至今日，則趨先恐後，是何哉，可知信用須視成效之有無，擾民與否，在乎施行之得失，果政府有興革之誠意，黨部爲熱烈之宣傳，則斯銀行之設立，自不患無卓著之成績，以明示人民，而人民自不患不踴躍歉欣以輸將矣。

本報今日乙種副刊爲電影週刊，明日爲星期評論。

本社啓

本報附送「上海黨聲」

今日本報隨報附送上海特別市黨務指導委員會宣傳部出版之「上海黨聲」一張以首都及本埠爲限

商務印書館

國學小叢書 續出四種

中國詩學大綱 一冊定價七角五分

楊鴻烈著　本書歸納中國各時代所有論詩的文章，並援引歐美詩學原理來解決中國詩裏的許多困難問題如中國詩的起源分類組合的原素作法功能及其演進等均分章敍述之。著者於最後一章並貢獻其所希望於新詩人的意見。

詩經學 一冊定價五角

胡樸安著　全書計十一篇首九篇解決詩經之重要問題爲舊的一方面之整理由此可略知詩經之大旨次六篇敍述詩經學之原流爲歷史之記載由此可略知詩經學之變遷又次五篇分析詩經之內容爲新的一方面之發展由此可備成爲有統系之學術末篇爲研究詩經之書目。

■**孟子學案** 一冊定價七角

鄒鞏若著　首爲孟子傳略孟子書考證次分人性論政治哲學人生哲學經濟哲學教育哲學……等章詳論孟子學說之內容徵引繁博系統分明。

■**荀子學案** 一冊定價六角

陳登元著　此書於荀子之政治學說心理學說倫理學說教育學說皆根據原書而爲有系統之說述書中以心理學爲標幟性字與證明並有二子問主人有善心尤有獨創之見。

（郵費每冊二分半）

MUSIC APPRECIATION
BOOK ONE
By
E. J. Anderson

西樂津梁

第一冊
一冊二百三十頁
定價一元五角
郵費五分

著者安得生博士曾任滬江大學音樂教席多年此書本其教授經驗而作完全以中國學生爲前提理論與教法均切實易曉本冊計分十八節於敍述原理以外並附聽習之課與習問以增興味附編中有「音樂會中的欣賞指導」一篇亦饒有價值可作高中以上西樂課程的教本。

商務印書館出版

青年進步 第一一二期 現已出版

要目

享樂主義與人生
國際主義的理想與實現
社會本體論
笛卡兒哲學淺說
孟祿博士之中國觀
科學一側
中國政治與歐美之比較
王船山之學術與思想
海天閒話
北風之夜

每年出十期　每期一角　全年一元　國外加郵五角

足球規則（中英合璧）每冊二角
網球規則（中英合璧）每冊三角
籃球規則（中英合璧）每冊三角
隊球規則（中英合璧）每冊角半
壘球規則（中英合璧）每冊二角

本局購書郵票十足收用　寄費不收

上海博物院路第二十號　青年協會書局發行

最新出版　青年必讀

告青年　胡貽穀編　每冊二角

是書爲振作青年志氣指示青年路徑之佳構，青年讀之，最有裨益。

內容一斑：青年與創造　青年與人格訓練　青年的病態與問題診治法　青年成功的路徑　青年的自覺與自修　青年與娛樂問題　其他

人格教育論　謝扶雅著　每冊四角

是編發揮古今中外人格教育之精義，對於立己立人，俱有絕大之貢獻。

內容一斑：東西史上之人格觀　現代人的人格　人格教育之範疇與階級　人格教育之工場　其他

郵票代資十足收用

青年協會書局發行　上海博物院路二十號

革命評論 第三期出版

上海環龍路花園別墅廿八號　革命評論社

本期要目

中國國民革命和田中的背景……陳公博
日本資本主義與田中內閣……劉元
從濟南事件到本黨三年來的內政外交……蕭淑宇
反日運動與民衆組織……存統
濟南事件與我們的教訓……馬濤
日本出兵山東與中國革命前途……許德珩
濟南事件之外報輿論……幸存
讀者論壇：讀者的幾句話……惠然
鎮靜中的外交……革命的外交
討論上海總商會魚電的批評……黃漢瑞
對於黨領導民衆還是民衆領導黨？……悲天
附件　一個黨員……公博

定價　每週一冊零售洋五分　外埠加郵費一分　預定全年國內洋二元五角　國外洋二元　黨員學生訂閱六折

本報南京分館採訪部遷移啓事

本報南京分館及採訪部現已遷至新姚家巷八號南京各界如有接洽務請逕至該處以資迅捷（電話）南京一巨四五

本報教育週刊（乙種附刊之一）徵稿

（一）範圍、報告、三民主義化教育的理論、三民主義化教育的實驗、教育時事的評論、教育書報的介紹和批評（二）每篇字數 以二三千字爲限（三）報酬 每千字一元至四元（四）簡約（甲）來稿請繕寫清楚、用新圈點、稿末蓋章、月終憑章領酬、（乙）來件封面寫明教育週刊部、（丙）不合恕不作覆．但附有郵票及退寄信封者，可以退還、

各集團會師攻北京：二集團已達天津境
芳澤勸張逆早出關：張逆猶想背城借一
蔣總司令赴豫晤馮：白崇禧昨晚亦北上

各集團會師攻北京
蔣中正赴開封晤馮
馮玉祥將赴保督師
騎兵軍克東光南皮

徐州電、蔣總司令十八日乘坐專車前往開封、與馮總司令有所接洽、（本報十九日南京電）

軍委會接新鄉電、馮總司令擬卽日赴石家莊、與閻總司令會商一切、聞在石會商後、卽赴保定督師、又十八日起京漢票車已通保定、（本報十九日南京電）

國聞社十九日南京電　軍委會訊、馮由新鄉赴石家莊、與晉閻會商進攻、惟閻已赴保定、

熊斌巧電薛篤弼云（十八）頃據孫總指揮良誠篠（十七）亥電稱、我席軍長液池所部騎兵軍、已佔領東光南皮、敵人向滄縣潰退、我軍正向前追擊等語、特聞、（本報十九日南京電）

路透社十九日東京電　外交省得訊、北軍已委棄滄洲、

東方社十八日北京電、佔領德州之馮軍騎兵、十五日晨至泊頭鎮、現向滄州進擊中、

東方社十九日東京電、據某方面接電、在京漢路望都被閻馮兩軍所破之奉軍、現向保定退却中、晉軍約二萬、佔領望都北方之方順橋、進迫保定、已抵石家莊之馮軍四萬、亦開始前進、在保定防禦綫之奉軍精銳主力與馮閻聯合軍大部隊之衝突、卽在一兩日中、一方津浦路方面蔣介石軍進抵滄州附近、該方面北軍士氣不振、放棄該地、向馬廠退却中、此僅據第二防禦綫之馬廠從事防戰、但北軍在馬廠、亦有防戰不可能之情況、故看保定方面之戰況如何、北軍有全線潰亂之虞、

二集團軍已達天津
津浦路軌現正修理

天津津浦路局工程處電浦口工務處吳益銘、謂天津區已爲第二集團軍佔領、附近路軌損壞甚鉅、請派工程司前往修理、十八日起由兖州直達張夏、日兵時派飛機至兖州泰安一帶擲炸彈、（本報十九日南京電）

晉軍進攻張家口
大同一帶完全收復

國聞社十九日南京電　閻錫山代表趙丕廉接太原總司令部巧（十八）電、略謂我軍佔領保定後、北路大同一帶、完全收復、現正準備進攻張家口察區指日可下、

東方社十八日北京電　京綏路方面奉軍、十六日以來、由大同撤退、連日滿載多數列車、經過張家口退却中、張家口大混亂、日人全部避往北京、

閻馮通電表示
澈底消滅奉魯餘孽
誅其元惡……永絕後患

閻馮聯名發出銑（十六）電、表示服從中央、澈底消滅奉魯餘孽、誅其元惡、永絕後患、

▲閻馮通電全文　（本報十九日南京電）（銜略）我國民革命軍自三路進擊以來、仰我總理在天之靈、與諸將士血戰之苦、無堅不破、無敵不摧、現在津浦路已下德州、京漢路卽克保定、京津直搗、近在目前、殘敵潰散、計日可待、是皆我整個革命軍在統一指揮之下、努力奮鬥、用能收此佳果、惟國難方殷、此後對內對外、惟有一致服從中央命令、追隨蔣總司令之後、團結奮鬥、繼續北進、鞏固我聯合戰線、澈底消滅奉魯餘孽、誅其元惡、永絕後患、實澈救民救國之初衷、使敵人縱橫捭闔之慣技、無從得逞、此則錫山等私心竊祝、所望於我武裝同志者也、謹布愚忱、伏維垂察、閻錫山馮玉祥叩銑（十六）、

白崇禧昨晚赴豫
陳敢何其鞏偕行
程潛將任軍團長

白崇禧准十九日晚率副官長陳敢赴豫晤馮玉祥、商北伐、何其鞏同行、已備十號花車、（本報十九日漢口電）

傳程潛將任第四集團軍第一軍團長、白崇禧任前敵總指揮、（本報十九日漢口電）

魯滌平有率第十四第二兩軍北伐說、（本報十九日漢口電）

國聞社十八日漢口電　周震麟巧（十八）夜返京、

國聞社十八日漢口電　陶鈞部到漢一[illegible]

國聞社十八日漢口電　方本仁偕晉參謀長篠（十七）由石莊到新鄉謁馮、商軍略、

張逆尚欲死守北京
楊宇霆等主張收兵
奉軍已開始總退却
京奉路沿線漸混亂

張之江今晨接天津無線電、張作霖業已免張宗昌職、惟當擬扼守外城、背城一戰、因日本第三師團已開抵天津、張膽驟壯、聞張之江已將電情轉告蔣馮閻三總司令注意、並請妥籌應付方法、（本報十九日南京電）

北京電、自國軍各路協攻、奉軍節節潰敗後、張孫褚等逆知大勢已去、萬難收拾、預備出走、故日下京津一帶已不見張孫褚蹤跡、近日爲奉張謀最後之掙扎者、僅楊宇霆一人而已、（本報十九日南京電）

芳澤勸張逆出關
大勢已去不如及早收兵
維持滿洲繼續效忠日本
不受勸告兵敗將無歸路
張逆召集會議將有表示

東方社十八日北京電　張作霖以下帥府幹部接得芳澤交來之日本政府警告的覺書後、異常重視、卽行電召在戰綫之張學良楊宇霆孫傳芳張作相等各將領速卽回京、張學良楊宇霆本日午後二時抵京、立入府開緊急最高幹部會議、現正在密議中、張作霖仍謂欲始終死守北京、惟楊宇霆等各要人知大勢已去、咸有主張「不如於此際收兵、退至關外、以謀將來捲土重來、爲奉派將來計、較爲得策」之意、張作霖將放棄盤踞一年有餘之北京而退守東三省抑否之最後的決心、當在今晚再開之最高幹部會議決定之、

東方社十九日北京電　因奉軍前方不利、北軍已豫先開始後退、準備總退却時、擬於灤州樂亭間之河道上五處地點架設橋梁、以便利陸路軍事輸送、同時在此方面、已急急構築堅固之防禦陣地、山海關方面尚未構築大規模之新陣地、但目下正在開掘塹壕、京奉鐵路沿線居民因接到戰亂將及之消息、在山地方面者皆陸續遷至沿海地方避難、後方漸呈混亂之狀、

此間對日警告、正研究辦法、傳對內對外另有通電表示、（本報十九日北京電）

東方社十八日北京電　芳澤日使今晨未明赴府、謁張作霖、手交日本政府之覺書、同時芳澤以莊重之口吻向張勸說、大意爲大勢業已至斯、此際莫如乘戰亂尚未波及京津地方以前、速收兵回至東三省、完全維持滿洲之治安、爲中國國民計、爲奉天派本身計、皆爲萬全之策等語、

東方社十八日北京電　芳澤日使根據政府訓令、十七日晚十一時訪張作霖正式交呈日本之警告的覺書、

東方社十九日北京電　芳澤公使昨日未明、向張作霖提出日本政府之覺書、並就於其說明中「張作霖此時宜回東三省、始終以保境安民爲宗旨」之勸告、要求爲適當之意志表示、大元帥府方面認此爲重大之事、自昨日以來開最高幹部重要會議協議之、行將有決定的表示、

路透社十八日北京電　聞此間外人外交家有若干人以爲日本對中國張作霖蔣介石等提出之文、措詞雖寬泛、但實際上含有以滿洲爲保護之意・張作霖非返奉天・爲日本之傀儡・卽在此戰爭中擊敗南軍耳・此外無他道・日政府許張整軍返奉・但不容敗兵潰卒經過山海關也・路透社從可恃方面方探悉日使芳澤以日政府說明出兵北華與滿洲旨趣之文送張作霖時、口頭勸張作霖立卽率其現尚未敗之軍隊退回滿洲、但張拒絕之今夜北方軍事領袖、將開會議討論應採政策、

路透社十九日東京電　官場證實芳澤曾勸張作霖返奉、專力維持滿洲之治安與興盛、惟此項勸告、係芳澤自己意思、並非根據日政府之訓令、聞張作霖以容再考慮爲答、報紙則謂楊宇霆等雖勸張從其言、張已切實拒絕此勸告、

路透社十九日北京電　官場消息、張作霖將因日方發表一文、大約明日可發出、據可恃方面云、日人欲阻止敗兵或追兵入滿洲、故張作霖必須整隊速退、否則回奉之路已斷、惟有留京死戰而已、張如何決定、猜測不一・傳說張將力戰・已有日人軍官六十員往京漢線相助・然亦有人謂張必於可能時返奉・奉軍領袖卽將開重要會議、決定辦法、聞張仍主張續戰・但奉派要人多主張退守・

北京各界
商定過渡維持辦法
王士珍等又將出風頭

東方社十八日北京電　以北京總商會爲中心之公共團體見張作霖之北京之沒落、僅爲時日問題、爲救濟奉方撤退與新來者政權授受之過渡期間內之無政府無警察狀態計、關於善後辦法、早在商議、大致似決定據段祺瑞執政政府被倒奉派政府尚未成立之過渡期間之前例、以政權讓與以王士珍熊希齡等元老爲中心之過渡的自治政府、以前警察總監與炳湘爲臨時警察總監、維持北京之治安、國務總理潘復對此、亦有同樣之意見、

日軍五中隊到津
一部開往北京
日內尚有續到
飛行隊亦將來

日本旭川第七師團步兵三中隊、久留米第十二師團步兵二中隊、今晚到津、旭川三中隊將開北京、又名古屋第三師團十八聯隊及野炮第三聯隊並砲十二尊準二十二日到津、又久留米第十二師團獨立飛行隊第七中隊、飛機八架亦日內來津、駐八里台新築之大飛機場、（本報十九日天津電）

日兵五中隊十九日到津、卽晚開兩中隊來京、（本報十九日北京電）

路透社十九日大阪電　第三師司令及參謀今日午後來哈爾濱丸從大阪出發、運兵船四艘、現分赴青島與天津、

日本在奉榆間增兵
旅順日軍開赴奉天
奉吉戍兵調往榆關
北京日兵忙於佈防

路透社十九日東京電　參謀部爲豫防計、已命關東戍軍司令派步兵一旅、砲兵一中隊由旅順赴奉天、然後以現駐奉天之日兵兩大隊移若干駐錦州、據長春消息・公主嶺日騎兵支隊及長春日戍兵一部分已奉命開往山海關・因該處時局緊張之故、但官場尚無徵實消息、

東方社十九日東京電　日本政府對于劉華警告覺書、尚未接南京政府之答覆、但微諸芳澤與張作霖會見結果、感知華北戰亂、終不可免、似已決定謀保護日僑之充分手段、並對時局推移從事傍觀之方針、陸軍當局本日先向材岡關東軍司令官發出命令・命將由朝鮮軍派往關東州之龍山第四十旅團速向奉天移動・

路透社十九日北京電　北京表面仍安謐、惟日兵仍在佈防、聞議占據前蘇俄大使署中之隙地、以設營帳、又聞擬於必要時廣佈哨綫、除使署界外、圍有東城一大部分、以該處寓有日人甚多也、官場並承認以重兵駐使署界外之日本醫院、

華北日僑皇皇不安
津日租界有人滿患
日輪增加船隻備運

東方社十八日北京電　京津等處日人之撤退者、爲數激增、各輪船雜沓非常、因此大連汽船公司增加輪船三隻、另外準備船隻、以應必需、

東方社十八日天津電　天津危機益迫、租界外日僑絡繹避入租界、租界現無屋可容、三井、太倉、郵船會社等之各倉庫、現正改造爲住宅、

日本陰謀世論不容
視滿洲爲日本領土
日報亦反對多派兵

外人謂日本計劃佔山海關、日節略顯然干涉內政、保護滿洲特權僅藉口、（本報十九日北京電）

路透社十九日倫敦電　泰晤士報對日政府致覺書於北京南京政府之舉、有贊詞、但亦戒日本謹愼行事、謂日本本國之利益與其在遠東各國中占首席之地位、在此舉中顯有重大之出入、孟却斯德指導報視日本之覺書含有曖昧嚴重之脅迫、謂使人讀之將以爲滿洲乃日本之一省・要知滿洲今至少在名義上仍爲中國之領土・又謂京津防生變亂・此爲應由列強取共同行動之事・非日本單獨所能干涉・

路透社十九日東京電　日文各報對於日政府致中國南北方面之覺書、在原則上固表示同意、但深恐所議施行之舉、將有助於張作霖、故皆力戒政府謹愼從事、朝日新聞紙責芳澤勸張作霖不戰而回滿洲、此等於助張脫離不可免之毀滅、日日新聞恐政府防杜亂事延入滿洲之意志、將因以派大軍赴華、報知新聞勸政府儘少派兵、

法人權會主張正義
李石曾等演說濟案

國聞社十七日巴黎電　銑日（十六）法國人權會開會、議員多列席、李石曾鄭毓秀魏道明亦參加、鄭演說濟案、會衆願爲盡力宣傳、主張正義、

日實業界執迷不悟
濟案起後貿易銳減
猶在鼓吹斷然處置

東方社十九日東京電　實業團體之對華協會昨繼續開會、關於濟案、議決對於中國方面之殘虐行動、應出斷然態度、始終求其反省、同時爲期將來此種事件之絕滅計、希望加以最善之努力、幷通過關於和平勸告、條約尊重、關稅會議對華外交等四項之決議、

世界新聞社云、據神戶英文日本紀事報載、自濟案起後、預料華人排日風潮必彌漫全國、日人對華商業界頓起恐慌、現抵制日貨已在發軔、對華市場業遭影響、往年此時頗活動之北滿食糧對日輸出、已遭打擊、其他各種貿易均減、日本輸出方面、如鐵釘、機器、鐵路材料、乾魚、海菜、木材、糖、麥粉及電鍍板等皆受惡影響、鐵軌及枕木交易已停頓、帽及釘均減縮、海產如鱿魚往年此際爲貿易發動期、此時極爲沈寂、其他各品均必激減、麵粉對華北之輸出大跌、致各廠皆堆積存貨、輸入才面如苧蔴、棉子、褐炭、鐵砂、麩皮胡麻子油、菜油等、亦將減少云、

兩粵對日經濟絕交
日驅逐艦橫行粵海

廣州市黨部及各團體決日內組經濟絕交會、執行五七紀念大會決議案、（本報十九日香港電）

日本十四驅逐艦隊兩艘十八日離汕、改調三十一三十二三十四三艦到汕、交署請日領制止水兵登岸、以免誤會、日領要求停止排日、（本報十九日香港電）

汕頭公安局十七日公佈善後公署頒行之臨時取締集會條例、各團體未經公安局核准、不准集合、

梧州自十八日起、檢查日貨入口、自十九至二十五、日貨入口不准起卸、二十六後入口一律沒收、（本報十九日香港電）

首都各界招待外僑
報告濟南慘案情形
希望表示同情援助

首都各界反日救國運動會十九日午後四時招待旅京外僑、報告濟南慘案情形、到各國外僑馬芙德、少克魯特雷克、惠特愛、克來波士、樊特林、金威廉、芮愛德、特蘭得來、羅夫斯等、主席王開基報告濟案經過、請外賓注意五點、大致（一）日本出兵、侵害中國領土、不僅爲中國大敵、亦爲破壞世界和平之公敵、（二）日兵將濟南交涉員蔡公時割耳挖目、（三）復砲轟濟城、侵辱我國國體、（四）日兵於八日殘殺華人至三千以上、殺我後方傷兵、（五）强佔膠濟路及濟南、違反華府會議精神與協定、惟我國知此爲田中所計劃、反對田中之日本民衆、仍表示和好、諸外僑旅京已久、與我國素所親善、對此次濟南慘案、能表示同情之憤慨、各位如能加以援助、尤所感激、次由少克魯特雷克致答、謂日本舉動、鄙人亦不謂然、可謂不顧世界和平、芮愛德答辭、謂濟南事件、已向國際宣傳、定可得公道贊助、（本報十九日南京電）

偽府斷送滿蒙權利

路權拱手讓日本

吉議會通電反對

吉省議會通電、反對日要求五路建築權、請勿簽字、傳已辦竣、滿蒙懸案解決一部、（本報十九日北京電）

吉林省議會通電、反對日本所索吉會、台五、呼海、大賚四路建築權、（本報十九日天津電）

同仇敵愾之民氣

各級政訓主任因濟案定念一日午在南洋大樓開聯席會議、（本報十九日漢口電）

爪哇日惹星加坡南洋及鈕約蘇門答臘古巴墨西哥馬來白多等處華僑及國民黨支部均電京、誓爲濟案交涉後盾、（本報十九日南京電）

國立勞大反日會外埠宣傳隊十八日到紹、當召集各界代表、進行工作、（本報十九日紹興電）

▲漢口來電 各報館均鑒、此次日本出兵山東暴行昭彰、背彰公理、滅絕人道、非特爲國際正誼之公敵、實爲世界人類之蟊賊、噩耗傳來、悲慨填膺、從國恥日深、國何以立、所賴軍民一心、協勵奮發、速掃盡奉魯殘餘軍閥、完成北伐大業、使帝國主義之工具、消滅無餘、一面惟有痛下決心、實行經濟絕交、予日帝國主義以重大之痛創、救亡圖強、首在明恥、惟知恥而後乃能勇于救國、勇於禦侮、此眞國人所旦夕申儆而不可或忘者、品仙不敏、誓隨國人之後、共同奮鬥、捍衛國家、生死以之、謹電陳詞、專祈鑒察、李品仙叩寒、

▲開封來電 各報館均鑒、張逆作霖、賣國殃民、其罪惡早已暴露於全世界、凉我國人、莫不痛恨、雖三尺之童、亦皆欲食其肉而寢其皮也、本黨爲救國家於危亡、拯人民於水火、興師北伐、所向披靡、迺者張逆恃爲津京屏藩之濟南、亦爲我革命軍鼓而克復矣、現正直擣幽燕、滅此朝食、行見張逆之壽命告終、一綫之微息欲絕、乃復狡思鬼計、勾社日本軍閥、使在濟南慘殺、以阻義軍北展、反陽唱南北議和調、名爲一致對外、實欲苟延殘喘、以爲屢次屠殺我民衆之日帝國主義之孝子順孫、倘張逆稍具肺肝、何至出此、即果有悔悟、亦當速將其他奸淫擄掠爲能事之土匪隊伍、全部遣散、再面縛請罪、以聽全國同胞之公判、何奸淫擄掠也如故、殘害青年也如故、搜括民財也如故、調兵遣將也如故、勾結帝國主義也仍如故、司馬之心、路人皆見、深望我全國同胞急起直追、擁護北伐、俾速滅此惡魔、爲民除害、幸勿爲奸言所惑、墮其術中、苟帝國主義之走狗尙存、則帝國主義之毒燄益張、須堅我同仇之愾、以免滅亡之道、全國同胞、其共圖之、國民革命軍第二集團軍政治工作委員會叩刪（十五）、

▲除旗鎭來電 日本帝國主義出兵山東、乘我革命軍北伐勝利之際、忽於江支兩日竟在濟南亂放槍砲、向我國軍轟擊、侵越防線、包圍商埠、割斷電線、燬壞電台、逮捕官吏、屠殺民衆、並將我交涉員蔡公時、先之以割耳削鼻、繼之以槍決斃命、計我方死難者達千二百餘人、負傷者無算、噩耗傳來、曷勝悲憤、查日本此種野蠻舉動、慘無人道、足見其帝國主義之賊心未死、虎狼殘暴之野性愈熾、蔑棄國際公法、障礙世界和平、蹂躪中國主權、破壞國民革命、其蓄意之陰毒、無非庇護其走狗軍閥、以保持其在華掠獲之權利、若不速起反抗、力謀抵禦、則吾國民之奇恥莫雪、而萬國之公法焉存、敝處本打倒帝國主義之精神、達廢除不平等條約之目的、拚死奮鬥、誓不妥協、懇請政府嚴重抗議、願我全國同胞一致聲援、無任盼切之至、建國軍總司令部政治訓練處叩刪、

▲行營來電 日本出兵山東、侵我主權、蔑視公法、已於陽日通電、諒達台端、近聞益肆猖狂、竟

槍斃交涉員蔡公時、殺死職員數十人、砲轟公署、並死難千餘人之多、似此暴行、實屬欺我太甚、溯自滿清與外國通商立約以來、外交墮落、無可諱言、袁世凱爲皇帝夢所麻醉、強行承認二十一條、種種事實、無不使外人有可輕視之處、言之可嘆、秀素抱愛國悃忱、服匹夫有責之義、枕戈待旦、志切請纓、悲憤填膺、無可容忍、願率十萬健兒、直趨秦山之阪、與田中相見以兵戎、掃除三島、殄滅倭奴、始行朝食、現正秣馬厲兵、專待命令、尙冀我政府嚴重抗議、飭其赴日撤兵、懲辦兇徒、賠償損失、通電各國、大申公論、並盼望我四萬萬同胞共同聲討、實行對日經濟絕交、堅持到底、以爲後盾、涕泣電陳、靜候明教、樊鍾秀叩刪、

▲兗州來電 溯自我蔣總司令東山再起、整飭全軍、繼續北伐、未及一月、師次何溯、掃穴犂庭、指顧間事、不意日本帝國主義者包藏禍心、庇護張逆、屠殺濟南同胞、破壞革命戰綫、其欲延長中國內亂、厲行不平等條約、不獨我四萬萬同胞之敵、亦全世界弱小民族之公敵也、特於兗州各界追悼濟南死難諸烈士之日、通電全國、一致聲援、以爲國府後盾、謹此電聞、兗州各界追悼濟南死難烈士大會叩篠、

▲南甯來電 各報館均鑒、日帝國主義者乘我北伐軍深入山東、會師幽燕之際、藉護僑爲名、突然出兵山東暗助奉魯軍閥、阻我北伐、苟延奉魯殘喘、助長中國內亂、野心暴露、天人共憤、我全國民衆爲完成北伐、統一中國計、應一致對日實行經濟絕交、以制日帝國主義者之死命、敝省民衆已於本月九日召集大會、決議實行、除組織對日經濟絕交委員會實行抵制日貨外、務望全國同胞一致行動、以救危亡、臨電無任盼禱、廣西各界紀念五九國恥並反對日本出兵山東大會呈叩文、

▲望加錫來電 上海民國日報館轉南京國民政府鈞鑒、日本佔領我濟南、違背國際公法、請嚴厲對付、本會同人誓爲後盾、航空救國同志會檳榔嶼特別分會叩巧、

▲開封來電 各報館均鑒、日本蔑視公理、違背公法、乘我多事、肆其陰謀、進兵青濟、有意尋釁、雖三尺孩提、能燭其奸、我政府一再抗議、冀其覺悟、乃日人不自愧悔、反加慘毒、殺我同胞、斷肢殘軀、戕我官吏、破腦割心、國體主權、侮辱殆盡、辱山東即辱中國、仇魯人即仇國人、願我全國父老兄弟急起直追、敵愾同仇、願我秉政諸公、嚴重交涉、願各報館喚起民衆、願諸友邦主張公道、同人等東望鄉里、泣血椎心、誓死前驅、奮鬥到底、謹代表山東三千七百萬同胞呼籲請命、山東旅汴同鄉會叩文、

▲鹽城來電 民國日報轉各報館、各級黨部、各機關公鑒、日帝國主義者慘殺我同胞、佔據我領土、蔑視人道、毀棄公法、噩耗傳來、舉人共憤、爰組織本會、從事反日宣傳、經濟絕交、募助捐餉、準備全民武裝、以與強暴者爭最後之生存、鹽城各界反日侵略外交後援會叩銑、

▲金士頓來電 上海民國日報轉國民政府鈞鑒、日人在濟南無故壓迫國人、務請嚴重抗議、敝會同人誓爲後盾、華僑全體叩銑、

▲開拔林來電 上海民國日報轉國民政府鈞鑒、日賊侵魯、殘殺民衆、阻礙北伐、同人憤痛、嚴力抗爭、誓爲後盾、開拔林中國國民黨支部叩銑、

▲金司登來電 轉國民政府日兵橫行山東、同人目眥髮指、誓爲政府後盾、金司登國民黨篠（十七）、

烟臺水線不通之原因

某國人之陰謀

日艦到烟示威

烟台天津及烟台北京水綫、十三十四兩日先後被某國人暗派潛水者入水割斷、阻我南北交通、日艦來烟二艘、並擬登陸駐紮、現正覓地址與營房、港內泊艦一艘、載有軍用水上飛機四十餘架、（本報十八日烟台電）

偽教部長媚外手段

禁學生作反日運動

偽教部昨召集各校長、議決禁止學生集會游行及發反日宣言、（本報十九日北京電）

電通社十九日北京電 北京教育總長禁止學生之反日運動、

葉恭綽由津赴大連、（本報十九日北京電）

黃外長昨晚返京

外交部長黃郛昨（十九）晚乘夜車返京、（本報本埠消息）

易培基孔祥熙今日夜車赴滬、（本報十九日南京電）

葉楚傖昨晚由蘇返京（本報十九日南京電）

賀耀祖今晨專車至浦、隨渡江（本報十九日南京電）

軍委會管理處副處長何競武今日專車赴前方、（本報十九日南京電）

總部制定北伐勳章

馮閻請領分頒有功

總部制定北伐勛章、馮閻均來電請領、頒給有功將士、俾分發所部、（本報十九日南京電）

工商部積極提倡國貨

派員來滬指導商界

一角以下香皂免稅

工商部爲積極提倡國貨、特派吳建壽景偉楊卓茂黃祖培陳鐘洲等赴滬、向商界指導一切、又該部電滬商會、准免征一角以下之香皂稅、（本報十九日南京電）

公電

▲漢口來電 案奉中央政治會議任命李宗仁、程潛、白崇禧胡宗鐸、張知本、嚴重、陳紹寬、李隆建、張華輔、劉嶽峙、魯滌平爲武漢政治分會委員、並指定李宗仁爲主席、遵於五月十八日在漢口正式就職、慨自共黨肆虐以後、湘鄂民衆猶在倒懸、凡百設施、均難容緩、所當秉承黨義、次第推行、倘望賜以箴言、藉匡不逮、李宗仁、程潛、白崇禧、胡宗鐸、張知本、嚴重、陳紹寬、李隆建、張華輔、劉嶽峙、魯滌平叩巧（十八）、

前方軍事順利

各路着着向前進展

蔣總司令慰問傷兵

徐州通信云軍息、日兵佔濟南黨家莊膠濟路北段、仍施種種慘酷行爲、我軍在濟北者主急進、故孫良誠部席液池軍已由東光追擊、呂秀文軍錢由德州經景縣向阜城急進、閻錫山部前敵總指揮孫楚軍在完縣萬順橋與敵激戰三晝夜、於十三日午前攻克萬順橋、左路軍亦同時佔完縣向保定進擊、陳調元賀耀組部均抵德州、陳並分一部趨膠濟路東段、韓麟春張學良大部北遁、北京日內可下、在濟南以南者主緩進、今日（十七）九軍三師徐思宗之政訓處已抵徐、據云、該師日內抵徐休息、略事補充、即沿隴海路趨京漢線北段、而在津浦線張夏固山之第一團、以沂州既於十三日攻下、將調往該路休息、以金漢鼎之第三軍楊勝治之第十軍担任兩處防綫、歸朱培德指揮、楊並調該軍三十師婁正鑫部、於十六日北上塡防、白崇禧之第十三軍三十七師韓正元之第二營、旣於十七日開始由蚌過徐北發、馮軍平等號鐵甲車亦於十六日由豫開徐北駛、蔣總司令於十五日由兗來徐、原定當晚赴京向國府磋商對日方針、祇以後方佈置關係重要、未克南往、十五日晚財政部長宋子文宋美齡由京抵徐、慰勞後方、計十六日晨八時、蔣偕兩宋同赴西門內基督醫院實龍山病房慰問傷兵、撫恤倍至、各賞洋十元、看護婦二元、並囑萬國紅十字會英醫士蘇達立後方中校醫官關健安、認眞看視、直至下午四時返行營、十七日晨旋赴吳氏小學看視、十二時返、（五月十七日）

內部長誥誡新任魯省官吏

禁止吸烟聚賭

一面派員嚴查

違者褫職法辦

南京快訊、內政部長薛篤弼、近以我軍佔領魯省、迭據報告、魯省新任地方官吏、竟有吸食鴉片、公行聚賭情事、故特嚴令誥誡、以免玷汚官常、茲錄其通令如下、爲令行事、查革命原爲救國、察吏所以安民、此次義師北指、光復直魯、地方行政官吏、自當振刷精神、解除民衆痛苦、茲據報告、『魯省新任地方官吏、竟有仍舊吸食鴉片、公行聚賭等情事、』前方將士、冒鋒鏑、拚頭顱、血戰克復之地方、交付後方政治人員、從事整理、乃轉用以爲怙惡縱慾之具、且疆土日蹙、而猶不知覺悟、屠殺任意、而猶不謀自存、貪一時之逸豫、忘大廈之顛覆、人格天良、澌滅殆盡、瞻念前途、悲痛曷極、除分令外、合行令仰該一體遵照、誥誡所屬、務各激發天良、滌除舊染、茹苦含辛、以身作則、一面派員嚴密考查、倘各僚屬、果有吸烟賭博、及酣嬉敗度、玷汚官常情事、亟應先行褫職、從重法辦、懲一儆百、以肅官方、國亡無日、願共凜焉、切切此令、（卓十八日）

國際電訊

蛟龍終非池中物

德意志亟謀捲土重來

充實國防 改組內閣

近年以來、德國內政外交、均有可觀之進展、惟軍備仍受列強拘束、不能力圖擴張、兵數亦受限制、然觀其內容、軍力之增進、實不下於其他各國、兵數縱不增加、因擴張警察之結果、兵力亦大增進、軍隊警察、其名異而其效果則同、德國之警察、與其他各國警察確有異點、其目的不專在保安、而在於戰鬥、故注重戰鬥實習及軍事智識、最近改訂國防軍補充條例、凡入伍者須合具有相當智識勇敢精神優秀判斷力及善良行爲等條件、年齡以十八歲至二十一歲之青年爲限、由此觀之、德國軍事政策、乃注重軍人之質、而不注重軍人之量、德人今日對外聲言親善及和平、而其臥薪嘗膽、一雪大恥之決心、蓋始終堅持云、（世界）

○○○○

十九日柏林電 德國選舉運動、未發生眞正可驚之結果、始終沉靜、國人年在二十以上者、皆有選舉權、故此屆較一九二四年選舉增男女青年選舉人四百五十萬人、競爭之主力、爲左右兩系、右系以國民黨爲主股、左系以社會民主黨爲領袖、但此兩系皆未有獨佔多數之機會、因兩系之間、尙有四黨、共得二百餘席、其中以中央黨與羅馬教黨爲最著、國會進退、以此四黨爲關鍵也、是以新政府或將爲混合制、（路透）

美帝國主義又侵略弱小民族

駐尼加拉圭海軍與桑定諾部開戰

十八日瑪那圭電 聞美水兵及尼加拉圭輔助隊在巴沙黑與桑定諾部下有小接觸、美水兵及輔助隊各死一人、並傷軍官一員、桑定諾部下則死傷十人、美飛機今日以醫藥用品擲與被困之美兵巡消隊、該隊在森林區域被圍、美當局現派兵兩隊馳往援應、（路透）

日內閣暗鬥甚劇

久原恐難登台

十九日電通電 田中首相、決意使久原入閣、斷行改造內閣、本日招川原岡崎兩氏求其諒解、（電通）

又電 以久原任遞相、望月任內相之改造案、田中首相決意頗堅、惟閣僚中之反久原熱頗高、三土藏相已表示辭意、小泉策太郎將下野、（電通）

日本治安維持法

勅令業已決定

樞密院有難色

十九日東京電 治安維持法改正案緊急勅令、已由閣議決定、其內容第一條爲變更國體而有結社組織者、指導其結社者處以死刑或無期徒刑或五年以上之徒刑、第二條知情而加入者爲贊助其目的遂行者、處二年以上之有期徒刑或禁錮、第三條未遂罪亦處罰、樞密院對此內容、有相當難色、（電通）

波蘭強不過蘇俄

英警廳事件擴大

——鱗爪之一——

十八日華沙電 波蘭當道因俄使李柴賴夫近被攻擊之結果、現已勒閉波俄青年聯合會、並封鎖其文件保藏室、（路透）

十八日倫敦電 內務大臣希克斯今日在下院宣布、定五月二十二日在上下兩院提出設立調查法庭、辦理孟尼爵士與賽斐芝女士被控案中警員證據及警廳盤詰賽斐芝事之動議、聞內務大臣俟法庭調查完竣後、將以更大範圍調查警廳所用手續、刻正與工黨領袖及西門爵士等商榷此事、（路透）

諾比爾深入北極

賀爾福名畫出售

——鱗爪之二——

十八日王灣電 意大利號飛船、由諾比爾將軍駕駛視察北極佛蘭祇斯地與尼古拉第二地間從無人跡到過之區域、今日事畢、在此降地、（路透）

十八日倫敦電 賀爾福所藏名畫最後一部份、業已售去、得價甚高、佛蘭德人與荷蘭人名畫七十八張、昨售見三十萬四千零八十四鎊、今日英人與西班牙人名畫售見五萬二千一百零三鎊、意人名畫則於去年售去、得價逾十五萬鎊、查賀氏所藏書畫、共售得九十四萬六千鎊、衆料各畫大半將運往美國、（路透）

領袖的遺囑

其誠可敬

其愚可哂

十八日莫斯科電 美國工黨領袖海和德現已逝世、渠曾充世界工業勞働團體之祕書、爲領袖人物、當美國參加歐戰時、渠以反對戰爭宣傳被控、但喬裝出國、避入俄境、渠最後遺囑、在共產黨國際大會未舉行以前、渠之屍灰留存俄國、俟開大會時、將屍灰分爲兩部、一交美代表帶回美國芝加哥、與一八八六年乾芻市場騷擾案中犧牲者同葬一處、其餘一部則留葬於莫斯科、（路透）

贛省反日運動之激昂

學界組織救國會 商界決抵制仇貨

南昌通信云、贛省各界人士、自聞濟案發生、非常憤激、反日運動、於以發生、茲將各種情形、分誌如左、

▲省學聯急起工作 江西全省學生聯合會、于昨日（十四）午前十二時在黨務學校召集各校學生開會、討論反對日本出兵、及救國問題、到者南昌市內公私立學校代表八十餘人、由李光烈主席、行禮畢、劉梅報告濟南日兵肆虐情形、乃開始將各案逐一討論通過、其結果如下、一、組織江西學生反日救國運動大會、公推省學聯二中、二中、女職、農專、十四小、葆靈、醫專、二職爲執行委員、二、通電各省各界反對日兵暴行、一致爲政府後盾、三、發起反日運動宣傳週、四、組織學生軍、（甲）通告各校加緊軍事訓練、（乙）請求政府發給中等以上學校槍械實地練習、（丙）各女校加授救護常識、五、推派代表赴商聯接洽、請其自動禁絕日貨入口、六、發起江西追悼濟案死難烈士、七、在反日運動週內同學一律纏黑紗、並由市政府通告全市商店一律下半旗、藉以哀悼濟案死難烈士、而誌不忘國恥直至午後三時始散會、

▲交涉員再提抗議 潯訊、特派九江交涉員林祖烈、昨向九江日領大和久義郎提出抗議云、逕啓者、茲因貴國出兵山東、業經本交涉員提出抗議在案、頃奉國民政府外交部長黃微電開、警悉本月三四兩日貴國軍隊在濟南無端啓釁、對我軍民肆意用槍砲射擊、死亡無算、並派隊侵入山東交涉公署、將蔡交涉員蔡公時割去耳鼻、連同該署職員十餘人、一并槍殺、種種慘無人道、本省軍民各界聞之、異常憤激、除由本交涉員會同軍警當局妥爲保護日僑生命財產外、茲特代表省民衆提出抗議、即希貴領事查照、轉報貴國政府迅將山東日兵撤退、所有一切交涉概由正當手續辦理、是爲至要、此致駐潯日本領事官太和久義郎、特派江西交涉員林祖烈、

▲省商聯禁購日貨 全省商聯會代表大會於日昨第五次大會議決、組織反日外交後援會、實行與日經濟絕交、除用大會名義電請國府對日嚴重抗議、請各界一致團結起來、作政府後盾外、并電令本省各縣市鎮商會、轉令所屬商號勿再購買日貨、與日經濟絕交、否則甘爲亡國奴自當重懲云（五月十五日至）

再度修正公佈之省政府組織法（續）

（第十二條）教育廳掌理事項如左、一、關於各級學校事項、二、關於教育及學術團體事項、三、關於圖書館博物館事項、四、其他教育行政事項、（第十三條）農礦廳掌理事務如左、一、關於農業漁業牧畜森林之一般保護監督及獎進事項、二、關於農業漁業各團體之組織指導事項、三、關於農村改良事項、四、關於佃夫地主間之爭議事項、五、關於農礦之一般保護監督事項、六、關於礦務警察及礦工待遇事項、（第十四條）工商廳掌理事項如左、一、關於商業之一般保護監督及獎進事項、二、關於工廠事項、三、關於商埠事項、四、關於商品之陳列、及檢查事項、五、關于度量衡之檢查及推行事項、六、關於勞工團體事項、七、關於商會及其他商人團體事項、八、關於勞資爭議事項、（第十五條）省政府各廳長之任免、得由各主管部院、及委員會、呈請國民政府核准行之、（第十六條）省政府各廳處間、關於職權發生爭議時、由省政府呈請國民政府裁決之、（第十七條）省政府設主席一人、由國民政府就省政委員中指定之、（第十八條）省政府主席之職權如左、一、執行省政府委員會之決議案、二、處理省政府日常事務、三、召集省政府委員會之例會、有委員三人以上之提議、或主席認爲有必要時、應由主席召集特別會、（第十九條）省政府主席、因故不能執行職務時、得由省府委員會互選一人暫行代理主席職務、前項代理、除經國民政府明令特許者外、其期間以一月爲限、（第二十條）省政府設秘書處、設秘書長一人、由國民政府任命之、承省政府主席之命、綜理秘書處事務、秘書長爲簡任職、（第二十一條）省政府各廳設廳長一人、綜理各該廳事務、監督所屬職員、及所轄官署、廳長爲簡任職、（第二十二條）省政府各廳處各設秘書一人至三人、承各該長官之命、辦理秘書事務、省政府各廳處視事務之繁簡、酌量分科辦事、各科設科長一人、科員若干人、承各該長官之命、分掌各科事務、省政府秘書、及科長爲薦任職、或委任職、科員爲委任職、省政府各廳、因職務上之必要、得酌設技正技士、及視察員、其員應由各該廳廳長提出、省政府委員會議定之、（第二十三條）省政府各廳處因繕寫文件、及其他事務、得酌用雇員、（第二十四條）省政府各廳處辦事細則、由省政府委員會議定之、前項細則、應呈報國民政府備案、（第二十五條）本法自公布日施行、

劃除官傷惡習之內政部令

不準接官送差 打倒官僚架子

南京快訊、薛內部長前赴蘇州、應中華職業教育社年會時、蘇公安局長殷石笙、暨縣公安局鄭局長率帶警兵軍樂隊前往跟踪、追至虎邱山表示歡迎、薛氏以此種舉動、仍沿昔日軍閥時代官場惡習、特訓令各地、嗣後所有舊日接官送差之惡習、以及其他種種腐敗因循之官僚排場架子均須一律劃除、茲錄其令文如下、爲訓令事、國家設官、本以維持人民之福利、而警察之設、尤爲保障地方之治安、本部長前赴蘇州、參與中華職業教育社年會、恐勞地方迎送特、於夜間搭車、以免傳播、到蘇下車後、以爲時尚早、先至虎邱遊覽、詎蘇州市公安局殷局長、吳縣公安局鄭局長、先後率領警察及軍樂隊、跟踪至虎邱山上、表示歡迎、本部長當即集合長警、訓以警察職責所在、應爲人民服務、不應迎送長官、乃至晚間離蘇登車時、鄭局長等又復率領警察到站歡送、此種舉動、仍不脫舊日官場習氣、即令必須接洽、只可由局長個人前往、斷不應率領長警、專司迎送、致誤要公、值此革新之際、亟應立予改革、況外侮日甚、國將不國、我輩忝爲公僕、挽救無方、尚有何顏講究虛榮、唯此積習、相沿已久、當不僅蘇州一隅如此、除分令外合行令仰該縣局轉飭所屬遵照、須知能忠心及努力於職守、爲民衆謀利益者、即爲好官、有一分光陰、必須用之於民衆、有一分精神、必須獻之於地方、不可爲自己打算、不可爲少數長官打算、所有舊日接官送差之惡習以及其他種種腐敗因循之官僚排場架子、均一律根本劃除、以期救國救民、愼勿視爲具文、是爲至要、此令、（卓十八日）

蘇省府六十一次會議

江蘇省政府委員會於十八日下午二時至五時開第六十一次會議行禮報告畢、開始討論、討論事項如下、一、茅委員等報告審查修改縣長任用條例結果、草擬荐舉書式樣履歷格式、通過、另由秘書處擬定、二、茅委員等報告十六日審查荐舉縣長資格結果祈公決案、（決議）照審查報告辦理、三、財政廳呈復前無錫兪縣長辦理上年招待軍事費用不免浮濫應否再飭刪減抑從寬飭由縣地方費核銷祈示遵案、（決議）再飭刪減、四、財政廳呈爲十七年度本省提撥忙漕抵充教育經費一案、重擬辦法、請核議示遵案、（決議）交預算委員會併案討論、五、建設廳呈送修築公路收用土地暫行條例、祈議決公決案、（決議）推高魯張壽鏞陳世璋三委員審查、由陳委員召集、限下星期二提出報告、六、嘉定馬縣長呈爲因拘押共犯人多、獄舍不敷、業已墊款四百四十元、添建工竣、懇令撥還案、（決議）事前並未呈請核准、事後遽請令行財廳撥還、殊屬不合、應予申斥、原呈發還、

杭州短簡

▲市政府昨日布告嚴禁溺女、並令公安局隨時查禁、

▲公安局長章烈、因派警扯毀標語、及侮辱募捐女生、經反日委員會呈控、聞省政府擬即查辦、局長一職有調任林某說、

▲財政廳今日解第四期稅款洋七萬匯中央、並湊集現金三十萬、發給各機關四月上半月政費、財廳長陳其采於昨夜快車赴滬、商洽捲烟庫券問題、定今晚返杭、

▲浙江大學爲愼重各學校課程標準起見、對於各種科學要目、加以編纂、其規則正在擘劃、已聘定編纂委員如下、（國語）劉大白、鄭介石、羅迪先、（社會）邵斐子、沈肅文、兪易晋、沈子豹、戴祥驥、（教育）趙述庭、蔡仲謙、方祖楨、潘之賡、（藝術）金咨甫、汪子柔、馮克書、（理化）趙丹若、朱昊飛、葉桂華、（博物）陳義、潘錫九、（體育）謝似顏、金兆鈞、蔡仲謙、（黨義）施伯候、黃愼五、沈爾喬、沈肅文、（數學）兪子弟、施伯候、虞頌蘭、王哲安、馬巽伯、韓仙椿、（英文）邵斐子、潘介泉、

▲省黨務指委會爲鍛鍊身體振作精神起見、自下月一日起、全體工作人員於晨七時半至八時舉行早操、

▲大學院前定本年六月舉行全國各大學考試三民主義、浙省由浙江大學主持、昨分函工學院勞農學院、轉飭學生預備、

▲蔣伯器劉子才等建築杭諸汽車公司、於明日在杭總商會開創立會、蔣於今日早車由滬來杭、並與徐春榮等籌辦錢江滑艇公司、（即水上飛機）以利水上交通、

▲省防軍司令部昨接第四團團長甘清池急電報告、謂溫州反日民氣激昂、日本已派驅逐艦谷風號來溫示威、蔣伯誠司令電飭該團長鎮靜防範、免啓釁端、並令該縣縣長隨時注意、

▲浙江交涉員趙文銳前爲日兵在魯暴行、曾向駐杭日領淸野長太郎提出抗議、迄今一週、未據答覆、趙氏頗爲憤激、今日又提出第二次抗議、

▲滬杭甬鐵路管理局、以新繭上市、浙繭待運裝滬、爲數頗多、爰於前日起、加開二十三號貨車一次、

▲省黨務指委會祕書處、爲提倡國術、操練身心計、特函請南京國術研究館派員來杭設立分館、

▲上海總商會定六月一日在滬召集全國商會、籌議對日問題、杭商會已推定王薌泉屆時赴滬出席、（十九日佩）

▲省政府以縉雲台州各地發現私種烟苗、特推莊委員崧甫前往察勘、莊氏定明日出發、昨由民政廳會同省防軍司令部通令縉雲台州等縣軍警妥爲保護、

▲建設廳組織病蟲局、定六月內成立、

▲民政廳長朱家驊、以近來誣告官吏層見迭出、昨特訂定控告官吏須知十一條、通令各縣布告週知、

▲二十六軍軍長陳焯、原定十九日赴滬、現因身發微熱、不能動身、已改於二十三日赴滬、並派員向路局接洽、

▲杭人袁子受、有在濟南交署任內被害之說、袁氏家屬昨得青島來電、安然無恙、杭人士與袁有交誼者、莫不轉悲爲喜、（十九日銳）

蕪湖短簡

▲對日經濟絕交委員會、今日上午開執監聯席會議、決定執行部檢查日貨、分六段、一、太古碼頭至怡和碼頭、二、大阪碼頭、三、洋碼頭、四、龍船巷、五、泗關、六、郵政局、自上午五時起、至夜間十二時止、分兩班輪流檢查、

▲日領派員調查對日經濟絕交委員會會址及委員、

▲國術研究會本日統計徵求會員數目、共得六十三人、經籌備會議決、定二十日開成立大會、選舉執監委員、並聘定教員、二十一日開始授課、另派金絜夫君遄赴京滬考查各武術會組織教科、以資借鏡、

▲市公安局長徐朝桐、前由陳調元調赴前方工作、茲因陳已進駐德州、特令回皖任職、徐已於本日返蕪、定十八日上午在一分局召集各局隊所長員訓話、

▲省政府訓令蕪水警署、對日艦須力持冷靜態度、如各艦有不適當行爲、可用外交方式談判、不得引起事端、

▲三十七軍教導師派往當塗慈湖鎮勦匪之三團二營、業於昨晚開回蕪湖、擒獲匪徒李某一名、帶蕪訊辦、餘匪竄入蘇境、又郎溪縣法警胡心田、昨攜帶公文來蕪請兵、據云教育局長周小安遭槍斃、伊係化裝從城逃出、教導師陳副師長已于今日派三團三營兵士兩連出發、會同駐宣之石營進勦、

▲中央輔幣兌換總所電復總商會、謂小洋兌換劵納稅完糧一律通用、於金融上無若何影響、故此間已照常通行、（十七日嘯）

甯波短簡

▲甯波反日調查隊、昨晨六時、在江北碼頭查獲進口日貨計等十四件、均發給收據、待正式審查後、再行處分、

▲甯波總商會定五月十九日下午一時、召集各商號代表開會、討論對日經濟絕交事宜、

▲甯波青年會公民教育運動會宣傳部化裝演講隊全體會員、昨日下午在老郡廟表演「濟南慘案」、觀衆約千餘人、

▲甯波反日運動委員會、定本月二十日舉行追悼濟南慘死同胞紀念週、

▲本埠西門外大街文昌閣陳姓家、於昨晚七時忽然起火、延燒鄰屋二十餘間、損失一萬元以上、

▲甯波市市長羅惠僑、日前因事赴申、已逾一旬、昨日乘滬輪返甬、

各地新聞

蘇州

□學生捐募軍裝費 蘇地初中以上各校、前由學聯會議決組織學生軍、爲政府作後盾、並議決十九二十兩日、各校學生停課募捐軍裝費、昨已分途出發、計（上海）中山體專、民衆教育、英華、（南京）成烈體專、（常熟）美專、職中、（無錫）熱晏成、振聲、本埠則由各校分段勸募、捐款滿一元者、掣給收據、一元以下者、投入竹筒、並定二十三日下午四時、在北局青年會開劈竹筒、揭曉總數、

□民政廳調用蘇警 蘇州市公安局、前日奉民政廳令調警察四十人送至南京、以備派往浦口服務、茲經殷石笙局長就五區署中各調八名、另就保安消防兩隊各調五名、合計五十名、另派巡長四名、委保安混成大隊隊副楊志爲領帶官、率帶長警前往南京、聽候選用、

□西太湖又到匪船 土匪出沒太湖、此勦彼竄、水陸警已疲於奔命、茲西太湖塘裏村等處、近又發現匪船、出沒無定、似有所圖、鄉民覩狀、驚惶異常、前日由洞庭西山鄉政委員吳心頤、專足函報吳縣公安局、請速派隊追勦、鄭局長據報後、即令派公安隊劉建生馬得亮兩分隊長、率帶隊士兩大排、雇乘民船、由汽船拖帶出發、又水上公安艦隊所之振威洪平兩艦、前日開赴東西太湖遊巡、在馬鞍山附近、遇見匪船、匪約七十餘人、經兩艦開火勦捕、當將羣匪擊散、

□薛部長函勗蘇警 日前內政部長薛篤弼蒞蘇、對於蘇地警政市政、頗爲注意、前日薛部長返京後、復致函市公安局殷石笙、原函云、石笙仁兄勛鑒、日前在蘇、荷承招待殷殷、感謝曷極、警察關係重要、務盼加意訓練、恪盡厥職、吾輩服務黨國、爲民公僕、應以全能力全時間儘量供獻於民衆、有一分精神、有一分光陰、均當用之於維持公安、保障人民、至市政之整齊清潔、尤應注意講求、蘇州爲名勝之區、中外遊人、絡繹於途、警察辦理之好壞、亦即國家榮辱所繫也、（下略）

□葉楚傖應電返都 中央宣傳部長兼江蘇省政府委員葉楚傖、前因太夫人在吳縣周莊鎮第逝世、由京開耗奔喪回鄉、茲以迭得中央電促返都、故葉氏於昨晨乘汽船來城、即轉乘十一時之快車返都云、

常州

□滬學生來常宣傳 上海持志大學外埠宣傳募捐隊共五十人、由總指揮姚澈率領、於昨日下午由滬乘車來常、借寓蘇大常中、擬於今（十九）日分隊出發、向各商號募捐、並宣傳反日云、

□漕溝橋組保衛團 延政鄉漕溝橋、雖非巨大鎮落、然居戶不少、且逼處湖濱、時爲匪徒所側目、現該鎮居民王榮等、爲謀今後之自衞、免遭不測起見、已與鄉政局磋商、組織保衛團、購辦槍械、並請人教練云、

鎮江

□警衛隊來鎮駐防 國民革命軍總司令部警衛隊第二團第三營、奉軍委會令開拔來鎮駐防、於十七日晚由甯乘鐵蓬車二十五輛抵站、駐城內敏成學校、

□組織對日體育會 鎮江公民陳子祥盧楩甫等、以國民對日、鍛鍊身體、亦爲急要之圖、爰組織一體育會、從事提倡體育訓練、現正籌備一切、不日即可成立、

□五師政訓處工作 四十六軍新編第五師炮兵團政治訓練員方德成、十七日偕同中尉幹事路應芬等數人、攜帶宣傳品多種、由甯來鎮、特往南門外第一及第三兩後方病院宣講、並調查該院等最近情形、

無錫

□晚蠶因天寒減色 徒邑西鄉蠶汛、早幫已多上簇、晚幫將在大眠開葉、惟連日早晚嚴寒、儼若初春景象、晚幫之蠶完全無神、大多抬不起頭、日不食葉、一般精於蠶事者、將該蠶置於密室、不令透氣、併用火爐透入暖氣、詎蠶仍有僵死者、預料晚幫收成、不若早幫之佳云、

□天上市命案獲犯 縣屬天上市五四三圖東北塘附近戴巷上鄉民過子貞、爲反對該處鄉民賽會、以致被該處鄉民糾衆毆死、當場被公安局偵緝隊士拘獲戴錫培一名、呈解公安局轉解縣政府收押、昨晨被公安局偵緝隊士在東亭拘獲正兇時根祥一名、解送公安局、稱芙蓉山人、供年四十歲在上海印刷公司做磨石工作、於夏歷三月十四日由滬回家養蠶、過子貞打死之日、我適在圖董劉毓川家、劉家離戴巷上有一里之遙、本人實未參與、昨日下午、覆訊、死者妻過毛氏投案要求與該犯對質、首據過毛氏供稱年四十歲、丈夫過子貞時根祥、於當日上午九時打進門來、陸根和第一個、時根祥第二、戴錫培第三個、行凶時根祥手持鳥槍、其或執鐵扒或持利刀云云、時根祥則堅不承認、訊畢遂備文將時根祥移縣政府究辦、

蚌埠

□抵制仇貨之會議 蚌埠市各界人士、因此次日本出兵山東、屠殺我國軍民、莫不異常憤慨、特集合各團體代表、於十七日下午二時、在總商會開會討論反日辦法、議決組織蚌埠市民衆抵制仇貨委員會、實行經濟絕交、當場推出執行委員十八人、常務委員五人、定於十八日上午九時、在總商會開第一次執行委員會議、選舉常務委員及各科科長、並討論籌措經費問題、

常熟

□第九軍徵募新兵 國民革命軍第九軍軍司令部駐蘇徵募處、昨日來常招募新兵、駐於寺前大街慧日寺內、職員四人、徵募委員長葉鳳鳴、委員喬文彬、助理員張英先、文書蔣菁秋、抵常後、即派喬委員持函赴公安局接洽、請公安局長傷警保護、並予以協助、陳局長當即應允、該委員乃欣然回寺、即在慧日寺頭門前、張掛佈告、着手開始徵募云

大世界游覽儲蓄部存款章程

（甲）活期儲蓄 大洋一元即可儲存滿一百元期足一個月者贈遊券一張多則類推利息按月七釐每半年複利一次

（乙）零存整取 每月存洋五元（每戶五十元爲限）月贈遊券二張定期三年期滿取本利洋二百十元六年者五百二十六元九年者九百九十二元

（丙）整存零取 ▲祇贈游券不計利息 一百元爲一份（每戶以十份爲限）定期一年每份每月贈游券五張多則類推期滿還本二年者月贈游券六張三年者月贈游券七張

（丁）整存整取 ▲既贈游券又給利息 存洋一百元月贈游券二張定期一年期滿取本利一百十元二年者一百念四元三年者一百四十元五年者一百八十元

（戊）逐月付息 存洋一百元逐月付息月贈游券一張定期一年每月支息八釐三年者九釐五年者一分

（己）對本對利 存洋一百元定期七年到期取本利洋二百元每月贈游券二張多則類推

（庚）子女嫁娶 存洋二百元定期十五年備將來子女嫁娶之費期滿取本利洋一千元每年贈游券四十張

（辛）長券存款 存洋一千元定期一年年息八釐贈長年遊券一張

注意 本儲蓄部辦公時間下午二時至十時（電話）中央六〇七號

美麗康

男女剪髮必備之珍品●

美麗康質料精良芳香撲鼻青年男女每于早晨理髮之際薄施美麗康少許一加梳掠光華潤澤終日不亂香留不散并能袪髮垢治髮癬脫髮重生誠美髮之珍品也

各界士女盍速試之

亞林防疫臭水

富含殺菌物質防疫消毒辟瘟除穢功效殊偉凡戰地災區及家庭牆根壁角陰溝廁所與風日不透之處用此臭水和清水洒之以保安甯一方之福亦一國之幸也

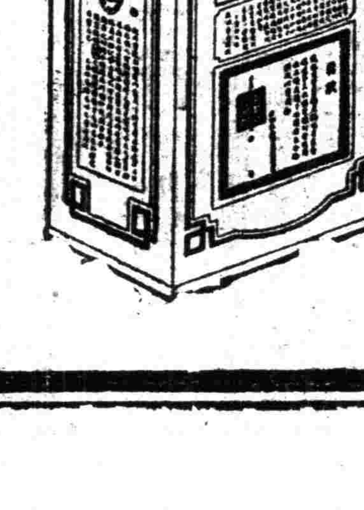

原桶四十介侖

經理批發 優給回佣

門售 一介侖一元三角 半介侖七角 ¼介侖四角

上海五洲大藥房總發行 總店四馬路 分店鐵大橋

國內外五洲分店及各大藥房均有出售

全國教育會議

第五日 上午審查 下午參觀 傍晚公宴

中央黨部常委于右任演說

今後教育設施須以黨爲前提

——今日休會——

今日

（今日大會休會、上午九時、出發參謁總理陵墓工程、及明陵、午時在靈谷寺聚餐、明日（二十日）星期、大會休會、上午九時、全體會員、齊集大學院出發、參謁總理陵墓工程、明陵及靈谷寺等處、招待科預備素餐八席、即就靈谷寺午餐、（本報十九日南京電）

昨日

上午三次審查會

普通教育組

審查師範教育及幼稚園各案

全國教育會議、今晨未開大會、分別舉行各組審查會、體育組未開、茲將各組審查已有結果者、摘錄如左、

普通教育組第三次會議、到趙迺傳、馬師儒、朱經農、鄭宗海、陶知行、徐泉、楊廉、范壽康請假、由陶知行代理主席、決議、（一）關於師範教育制度之整理者、包括（一）黃案、（二）李案、（三）程太提案、（四）江蘇大學區師範科聯合會案、（五）兩廣及國立中山大學提案、（甲）停止六年修業年限、三年制初中畢業者三年、四年制初中畢業者二年、（乙）學校得單獨設立、丙、高中仍得設立師範科、（丁）師範學校或高中師範科、得酌行分組選科制、（戊）鄉村師範學校、收受初級中學畢業生、或相當程度學校肄業生之有教學經驗、且對於鄉村教育具改革之志願者、此次學生修業年限、得暫定爲一年以上、如收受小學畢業生、則其入學時之年齡應在十六歲以上、修業年限、至少兩年、（己）爲補充初級中學教員之不足、得設二年之師範專修科、限設於大學教育學院、或師範學校、收受高級中學及師範學校畢業生、（庚）高中教員、須有大學畢業程度、並曾選修教育學科之學分、至少在二十四學分以上者、其細則另定之、決議、二、關於幼稚園案之整理者、包括陶陳所提之七案、（甲）大學院派遣全國視學時、應有幼稚教育專家一人、乙、通令全國十七年度各鄉各縣設立幼稚園、丙、教育研究所、應研究創造平民的有識的適合全國情形的幼稚園、丁、各省區應就環境適宜之地、開設幼稚師範學校、或就各省之師範學校、或高中師範科內、添設幼稚師範科、以培養專門人才、供給良好師資、一鄉村幼稚園不易單獨設立、應就可能範圍以內、多招現任鄉村教師之夫人或未婚妻或近親訓練之、方能造就一人、即得一人之用、（本報十九日南京電）

教育行政組

議制服及提倡國貨軍事訓練等案

教育行政組審查會第三次會議、到許崇清、柳報青、陸士寅、龔道耕、謝冠生、王祝晨、齊宗頤、許壽裳、黃琬、張士麟、陳受中、楊杏佛、楊廉、主席許崇清、

審查案、一、第一案之規定制服、與第六案之提倡國貨、合併成三案、一、從十七年學年度起、各校師生均著國貨制服、二、文具儀器、應盡量用國貨、三、中央及各省教育行政機關、應負獎勵並監督之責、二、第一案之軍事教練、與第七第八款條合併成左列四條、一、高中以上學校、方得成立學生軍、二、初中以下之體育及童子軍、須嚴格施行、三、高中以上各校女生、須一律受看護的訓練、不得加入學生軍、四、高中以上各校、不能成立學生軍者、必須加授兵式體操、凡成立學生軍、有必須注意者、一、須完全受軍事委員會、或當地軍事當局之指揮訓練、二、學生軍之服裝及紀律、均與士兵一律、未經軍委會、或當地軍事當局之承認者、不能成立學生軍、但可加重體育、以立國民之基礎、三、採取第三第四案之要點、一、溝通各地語言文字、二、獎勵蒙藏子弟求學、並補助蒙藏教育、三、獎勵五族人民組教育委員會之組織、不予同意、四、採取第五條之要點、（本報十九日南京電）

高等教育組

審查八案

高等教育組第三次審查會、到孟憲承、陳嘉勛、張奚若張仲蘇、錢端升、梁鋆立、汪企張、審查各案、一、提高學術文藝案、錢端升提、二、請中央釐訂派遣及管理國外留學辦法案、陳禮江提、三、公費派遣留學案、周鯁生提、四、國立大學輪派教授出洋案、暨南大學提、五、鑛冶電機機械土木工程等科學生於修業期內、至少須在工廠實習一年、方准畢業案、謝樹英提、六、提高法律專門學校程度、並嚴厲取締私立法律學校案、陳謝銑、七、取締舊醫學校案、汪企張提、八、整理中國國語案、泰鳳翔提、

審查結果、一、錢案除關於藝術各條、移交藝術教育審查組外、文理合併如下、一、大學院就國立大學師資設備之有特長者、特給歲費、設立特種研究所、二、大學院就全國學術及研究團體之設備有特殊成績者、特給歲費、監督其研究事業之進行、三、由中央提出基金若干、以其年利充獎勵學術文藝作品之用、二、陳周及濟南之案合併文理成下列議案、（議題）公費派送留學案、（辦法）一、大學院爲獎進高深學術、應設公費留學額、二、留學之資格如左、甲、大學教授在校繼續服務五年以上、經大學院審查合格者、乙、凡已得學生學位、經留學生考試合格者、三、各省政府得以省費派送留學、但須照上項資格之規定、四、公費派送留學條例、由大學院訂定之、三、謝案照議題通過、四、陳案保留、五、汪案保留、六、秦案保留、（本報十九日南京電）

職業教育組

審查五案

職業教育社第三次會議、到周仁、韓安、譚常愷、莊澤宣、主席周仁、紀錄韓安、討論情形、一、農業教育振興之提案、陳喜從提（二）建設全國農業教育計劃大綱案、中國農學會提、（三）農業教育與農業行政分工合作辦法案、過探先提、議決、公推韓安邀請在京農林專家、共同討論、聯合另提議案交審查、（四）請設立林業教育委員會、研究林業教育之設施案、姚傳法李寅恭陳嵘提、議決由大學院聘請林學專家若干人、組織林業教育委員會、（五）請設中央林產研究所案、吳承洛姚傳法提、議決、由大學院聘請林學專若干人、設林產研究所、（本報十九日南京電）

教育經費組

擬庚款委員會大綱

教育經費組第三次會議、到金曾澄、鄭洪年、曹士毅王世鎮、王徵、龔自知、審查各案、一、江西湖北會提組織庚子賠款興學委員會案、二、甘肅提請中央力爭庚款另定辦法、以維教育案、三、黃建中提組織庚款管理委員會、接收庚款作全國教育基金、以利息發展科學教育義務教育及其他文化事業、審查結果、以江西湖北會提之案爲討論根據、認爲應速組織委員會、專辦庚款興學事宜、特將原案修正、擬具委員會組織大綱如左、第一條、本會根據第一次全國教育會議決議收回賠款作爲興學基金而組織之、第二條、照原案、第三條、本會委員、除大學院長及外交財政兩部長爲當然委員外、並由大學院選聘專家五人至七人、及各省最高教育行政機關、各派代表一人組織之、第四條照原案、惟第四項刪去「以本國稅關」一語、第五條修正爲「本會設常務委員〇人、以大學院長爲主席」、第六條修正爲「遇必要時得另推其他委員組織特別委員會處理特別事務」、第七條、修正爲一本會每半月開常委員會一次、每一月開全體大會一次、遇必要時、得由常務委員召集臨時會議」、第八條修正爲「本大綱經第一次全國教育會議議決、由大學院呈請國民政府核准施行、如有未盡事宜、得由委員五人以上之提議、由大會通過、呈由大學院轉請國民政府修改之」、此外甘肅教育廳及黃建中兩案、如用途等項、由委員會於施行時徵集各方意見、酌定辦法

教育經費組第四次審查報告、十九日上午九時、中央大學一字房、到會金曾澄、主席賈士毅、王世鎮龔自知紀錄、（一）合併審查左列三案、一、統一全國教育費行政案、邰爽秋、二、請頒各省區教經費立官組織大綱案、江恆源、三、請設中央省縣增高教育費委員會、韓安、審查結果、查邰案主張統一教費行政一節、大會已有決議、應否再討論、至集中分配、裒多益寡一節、事實上窒礙甚多、恐難辦到、擬俟庚款收回、再議平均分配、原擬組織條例兩項、條理頗覓完密、江案所擬組織雖僅屬於省區辦法、不無可採、又韓案亦有關於組織之意見、擬將三案關於組織各節送請大學院擬訂管理處組織時參酌採用、（二）請劃撥各省沙田湖田州荒山荒放墾地價十分之四爲教費案、（韓安提）審查結果、查業經議決之寬籌教費案就中關於收用官荒一項、已議決由大學院會同內財兩部擬訂條例、本案大體相同、擬將原案送備擬訂時採擇、三、各省推行普及教育畝捐案、（甘肅教廳提）審查結果、查田賦已劃歸地方、將來實行總理地價征稅之政策、田賦收入可望增籌、所擬辦法困難、似可緩議、四、確定補助華僑教費案、（周啓剛提）審查結果、照原案通過、（五）請大學院補充教育經費政策、通令豁免苛細雜稅、勵行公平教育稅制、實施教育機會均等案（邰爽秋提）審查結果、認爲原案辦法第四條通令全國禁止征收不公平之教育稅款並逐漸豁免苛雜細捐可以通過、（本報十九日南京電）

下午參觀

□中央黨部

常委招待

演詞懇切

今日下午三時、全教會議代表許崇清等三十餘人、參觀中央黨部、常務委員于右任丁惟汾會同秘書招待、于致歡迎詞、略謂「**革命成功・即教育成功・教育成功即革命成功以後教育設施・以黨爲前提・**」云云、丁惟汾演說、略謂、「此次外交、取鎮靜態度、就是**要用教育力量・打倒帝國主義・**希望各代表注意、」云云、全教會議代表致答詞、對於于丁二人演說多所發揮、又謂此次全教會議、得以開成、全仗中央應付得宜云云、同人極表敬意、組織部秘書張道藩演說、略謂請各代表注意**軍事訓練・以雪國恥・檢查課外讀物・防惡化**、後由各委員引導各代表參觀各部、五時散會、（本報十九日南京電）

□國民政府

副官處專責招待

全教全體代表、十九日下午二時、參觀國府及廳屬各部、繼參觀中央黨部、由國府指定副官處專責招待、（本報十九日南京電）

傍晚公宴

譚主席希望代表發抒偉見・宋委員希望宣傳設立國貨製造場

中央黨部國府於今晚七時、在大禮堂公宴全國教育會議代表、到一百餘人、一堂濟濟、樂聲悠揚、先由國府常委李烈鈞致招待詞、稱觴後、譚主席延闓報告、國府成立經過情形、謂委員制最適宜於我國、可以掃除一切獨裁的弊病、目前在軍事時期、對於內政教育各方面、不能充分整頓、此爲不可避免之現象、以後**百端建設・悉賴教育佐助・**希望各位代表、發抒偉見、使我們得良好之指導云云、次由委員宋淵源等演說、主張在此**外侮緊迫時期・設立國貨製造場・希望各代表同省後努力宣傳**云云、末由許崇清胡適代表全體會員致謝詞、鐘鳴九時、始盡歡散會、（本報十九日南京電）

補記

十八日公開演講

□國術之重要

張之江講 譚翼鵬紀錄

五月十七日（星期四）下午三時、江蘇省政府全體人員在大禮堂開國術研究館分會籌備大會、特請國術研究館發起人張之江及武術大家孫祿堂王子平等演講、聽講人員大半服中山裝、濟濟一堂、英武之氣、滿於四座、張氏演講時、神情煥發、莊嚴動聽、茲錄講詞於下、

兄弟今天和省府主席、各廳長、及全體職員同志們在一堂相見、是很難得的機會、兄弟覺得非常高興、就約了幾位國術專家來同諸位談談、兄弟要講的、就是說明國術的重要、有許多人的見解、以爲國術在現代、沒有多大的效用了、就把國術看輕、這是不對的、人家說好、就跟他說好、人家說不好、就跟他說不好、人云亦云、自己沒有深切的一番研究過、這是中國人最危險最可憐的一個通病、兄弟覺着國術與民族的盛衰、國家的興亡、都有很大的關係、所以兄弟也做了國術研究館發起人之一分子、成立了以後、聘請國內幾位著名的國術大家担任教練、一面招納人員來學習、最近中央希望提倡國術的風氣、發揚到各省去、兄弟到此地看到諸位同志的精神、十分興奮、心裏覺得萬分快活、各省都能這樣聞風興起、國民革命的前途、也可以抱無限的樂觀了、一般人說國術在當代已不中用、我們要斥他是片面的觀察、自古以來的歷史、每一個時代的演進、總有兩個原素、這兩個原素叫什麼呢、就是文化與武力、這兩個原素缺一不可、太偏重了、不講究文化、果然是不好、單講究文化不準備充分的武力、文化就失去了保障、所以歷史上文武是並重的、現在我們研究國術、不但能夠強身自衛、表現出智仁勇的優美國民性、就是國家一朝有外侮逼來、國民就可以總動員、我們不贊美好施小勇、只裏把許多小勇合攏來成功大勇、國內有了這種大勇、就可以發出一種不可侮的自衛力量、我們更不要分什麼性別界限、凡是同胞、無論男的女的老的小的、都要學習國術、才可以普及到全民衆、兄弟記得前年家鄉附近的一個村莊裏、有位姓劉的、是小康之家、對於拳藝很有工夫、盜竊都不敢上門、後來姓劉的有事遠行、只留了妻子和一個小孩守家、盜竊就輕視女子、以爲女子容易欺侮的、半夜裏挖坑進去、挖到了婦人和小孩的鞋子、以爲睡熟了、這時候婦人已聽得了盜竊的聲響、很鎮靜的把右足蹺起、盜竊恰從袴襠攢過、婦人把右足猛力一夾、就結果了盜竊的生命、這件事實、諸位聽了很發笑、後來那個婦人、不僅各村莊上老百姓驚異她有這種自衛衛家的武力、就是當時的縣長也極端獎勵她、一家如此、一國何嘗不如此呢、最近從歐美新回來的朋友、面對面對兄弟講、德國無論那一個城市村鎮、都有公共體育場的設備、國民練習各種運動、非常狂熱、男子走在路上、都是昂胸挺幹、女子沒有一些裝飾和脂粉氣、都有丈夫的氣概、幾位朋友在美利堅英吉利日本等國、只有一個月、在德意志就擱了三個月特別觀察得詳細、諸位同志、請想一想、德國是戰敗幾乎危亡的國家、他們這種百折不撓的尚武精神、前程正未可限量、還有一點值得我們注意的、歐美各種學校裏一個學生的文學、高深到任何程度、倘使體育不及格、就不得畢業、他們對於體育這樣的嚴厲、使我們不能不欽佩、前個月、中國有八十個學生到日本、去學習軍事教育、考驗體格的結果、祇有五個及格、這不是我們丟臉的事情嗎、倘使全國同胞、都巳經把國術研究得很有功夫了、這樣丟

張之江

臉的事情、決不會發生、就是這次日兵決不敢喪心病狂的用砲火在濟南羞辱我們、屠殺我們、有許多人說、現在的戰爭全靠飛機機槍野砲的銳利、赤手空拳、短刀長槍、笨得有什麼用呢、這又是差誤了、諸位要知道用飛機機槍野砲來攻擊敵人、未必佔穩當的優勢、以國術的力量來應付、倒可以操勝算、這不是兄弟要說過大的話、可以拿真憑實據和諸位講講、像從前歐戰的時候、我雖沒有去參加、但有幾位朋友親身到戰場上去服務過、回國以後、和我談起歐戰情形、歐戰最劇烈的時候、雙方實行在地下戰、這種戰法、真是巧妙極了、軍隊都在地底下顯身手、在平地上的人簡直是看不出來、人人都說歐戰是科學戰爭、那裏知道地下戰、什麼飛機機槍野砲、都失去了效力、雙方決最後的勝負、完全在短兵相接的肉博戰、最近我到河南去、見到馮總司令、談到我軍在京漢路上節節進展、打敗了楊宇霆張學良褚玉璞的主力軍隊、我們的勝利、可以說完全收效在平日研究國術上面、因爲西北軍平時沒有一連一排的弟兄們不學習國術的、奉天的兵工廠、在中國是算最大的一個、每天出的砲彈很多很多、作戰的時候、敵方大砲迫擊砲機槍的聲音很密近、一個砲彈的射遠、總要及到我們師長旅長站的地方、敵人的砲火這樣利害、而結果我們傷亡的官兵、不但比敵方少好幾倍、反而把敵人打得落花流水、這是什麼緣故呢、剛才兄弟說過、就是完全得力在國術上面、敵人開砲起勁的時候、我們的隊伍伏在堅固的防禦工事底下、一些不作聲、敵人以爲全部覆沒了、就大隊的衝過來、敵人隊伍過來的時候、大半成人字式、等到踏到了我們的啃線、我們的隊伍才放槍、嚇得敵人慌忙後退、我們組織的敢死隊、就衝鋒過去、把短的刺刀插在槍上、當作一枝長槍用、常常在陣上短刀相接、犧牲極少的弟兄、繳得槍桿輜重無算、這次京漢路上的戰事異常劇烈、而張學良的衛隊、也被我軍繳械、諸位同志、又要請想一想、國術的能力、有時候比槍砲真要有用得多呢、中國人往往不肯研究自己的長處、專門想抄學人家、歐美殺人的戰器、越出越利害、我們完全學他們、不但事實上有許多困難、就是人家做成的帽子衣服、依樣畫葫蘆的帶在頭上穿在身上大小長短尺寸總是不合式呢、諸位同志、日本所以精悍強盛、不過也到中國來學會了些國術、回國以後、研究訓練了一番、現在就來欺侮我們、果然要放棄、我們容忍得下去嗎、總理曾經說過不能用的東西、我們有好的長處、不但要保存、並且要發揚光大、諸位同志、我們要富國強民、抵禦外侮、就要從今天起、下一個決心、研究國術、學習國術、發揚光大我們的長處——國術、

普及教育

陳禮江講

出席全國教育會議江西代表陳禮江、昨日（十八）下午二時、在市立圖書館演講普及教育、聽衆數百人、先由陳劍脩致介紹詞畢、陳禮江演講云、各位同志、兄弟有機會與諸位相見、很爲幸榮、但是兄弟不會說國語、吐詞恐不清晰、惟有講慢些以補救之、今天講普及教育、這四個字、好像老生常談、人人厭聞、殊不知天下之理、往往發現於至平常事理中、按總理教育政策、勸行普及教育、列爲第一條、可見總理以勵行普及教育、爲救國要圖、或者說、人人能識字、即爲普及教育、又有以爲國民教育、或義務教育、即爲普及教育、但此均爲片面的、非爲完全的普及教育、所謂完全的普及教育、凡一國內、不問男女老幼、富貴貧賤、皆有受文藝教育、職業教育、公民教育機會、進一步說、受文藝教育、能識字看書、受職業教育、有生活技能、受公民教育、具公民常識分性別智愚、皆可受同等教育、即所謂教育機會平等、反是則爲畸形的教育、非兄弟所說普及教育、

以上所說是普及教育的意義、現在兄弟說什麼要勵行教育普及、因爲總理說、國民革命成功、必須喚起民衆欲喚起民衆、非普及教育不爲功、再就民族主義說、要恢復民族精神、辨別善惡是非、瞭解帝國主義、使民衆能實行民權、提高國際地位、就民權說、就民生說、使一般民衆、有謀生技能、增加社會生產、均應普及教育、爲什麼應勵行教育、我們既巳明瞭、再說如何普及教育、應當分兩層、一、使一般失學成人、受補習教育、一、凡兒童自五歲以上、十五歲以下、應受義務教育、據最近調查結果、中國成人有百分之八十未受補習教育、兒童有二百七十萬餘未受義務教育、這是如何可痛的事、以辦法言、要分期以進行、但實行普及教育之根本問題、如經費、師資、校舍設備、教材課程等、均應積極籌劃調查、至廣造師資、以供應用、尤爲重要、努力教育之普及、凡爲國民應同籌合作、爲教育當事者、如教育行政辦事人員、及從事學校教師、固應以刻苦、耐勞精神、以教育爲終身職業、作深刻之研究、計劃調查、即其他非教育人、亦應輔助教育界以經濟爲宣傳、庶乎教育不難普及、而國民革命亦早日完成矣、

□四角檢字法及其應用

王雲五講

王雲五先生感中國檢字法不外按字義、字音、字體三種方法以檢查生字、按音義檢查者、固不便利、即按字體、循部首筆畫檢字亦耗費時間、因根據收電碼檢字事實、精深研究四年之久、而發明電碼檢字法、按字形分橫、直、撇、點、垂五種數碼觀字體筆畫若干、拼成數碼、按數碼瞬即檢得、嗣又繼續研究、取字體部分之四角、以拼成數碼、較前更爲簡便、且將其研究所得、著四角號碼檢字法、雖七八歲之童子、熟其方法、即能檢字、此次王君出席全國教育會議、特於昨日（十八）下午二時、在中央大學體育館、公開演講四角檢字法及其應用、聽衆四百餘人、演講詞大意、述中國按字音、義、形、檢字之不便、及其研究之經、通已詳四角號碼檢字法、並謂其在編書目上、公文歸檔上、收發電報上、均有極大之價值云

浙大工院學生脫離學聯會

（戊辰社十九日杭州電）浙江大學工學院學生、不滿學聯會舉措、宣告脫離、

蘇教費管理處令保管教費

江蘇教育經費管理處長鈕永建氏、昨爲保管省教育經費、訓令全上海縣各經理教育經費機關及屠宰稅認商榮銀和云、爲論遵事、前據上海寶山兩縣長呈報、上海特別市財政局實行接收市區內教育專款、當即令飭妥爲保管、不得擅自移交、並函江蘇大學協同力爭在案、茲准江蘇大學函開、以迭據上海寶山縣長呈稱、上海特別市財政局、訂於五月一日實行接收市區內之一切地方稅、涉及屠宰牙稅、漕糧、省稅等教育專款、如何應付、仰祈示遵、等情、除指令、將教育專款妥爲保管、不得擅自移交外、並請予主持力爭、等由、此查本省施行大學區制、省市教育同隸屬於本大學、區域之經費、自應由本學區統籌、不能因省市行政區域之變更、而任意分裂、上海特別市教育經費、既經中央議決、繼續辦理、貴處長部制止割分移交、收入實爲正辦、更當何能轉變、呈國民政府暨大學院、迅電上海特別市政府、茲接國民政府秘書處第一七一二號函、開奉常務委員發下貴校長代電一件、專款分會議決、交大學院轉飭遵照、大學院指定上海特別市區教育專款、准此、除函復上海特別市政府、相應函復查照、等因、准此、轉飭遵照、爲荷、

上海中等學校發起協進會

上海中等學校校長鄭通和、當於教育事業研究、同學共謀、中等學校之組織、而鑒於中等學校、立於教育之改進、亦多有特殊之標準、經上海中等學校數校、發起組織聯合會、以謀中等教育之改進、互相研究、於昨日下午三時、假少年宣講團開會、完全到會者、有碑中學、中華聚堂、安樂、達光、吳中、華、南洋、旦業中學、復旦中學、東吳中學、中華職業學校、浦東中學、民治中學、正風中學、新中學、女學、羣治、招商中學等、

市教聯明日開組代表會

▲執委會臨時會議決

上海市校教職員聯合會、於前日開臨時執委會、出席十五人、趙侶青主席、孫慕頤紀錄、報告事務、（一）常務報告、（二）組織科報告、（三）研究科報告、審查登記表、監察委員報告、會支部組織情形、經過、（四）杭州參觀團報告參觀概況及杭州市教聯會聯絡情形、議決事項、（一）組織科整理、會計科徵收會費、（二）教職會未繳之會費、（三）議決請組織科質問理由、未交登記表、會員請組織科、（四）議決下星期一（二十一日）下午七時開組代表大會、（五）議決請各代表組、教職會即日將支部組織會員姓名研究、開會、時將代表大會報告、組代表研究科於時、臨時動議、（一）如何嚴密組織研究大會討論案、（二）決交大會、京滬兩市教職員聯會成立日期案、議決交杭州組代表大會參觀團報告案、（三）議決於會員大會時報口頭報告、散會、

市教局消息

重申小報審查令

市教育局、昨日分函本市各小報館云、逕啓者、本局小報審查條例、公布已久、自應切實施行、以資鼓勵而杜流弊、乃日久玩生、如晶報之按期送局審查者、固不乏人、而半途中輟、不再寄送者、亦往往有之、益以停辦新設、錯綜紛紜、遂致審查進行、益感困難、惟無論如何、條例既已公布、玩忽必須取締、凡用再將條例及調查表繕印寄發、卽希切實遵照、凡未備案者、務須於一星期內將調查表塡就寄來、以便登記、已備案者、須卽日將最近出版之報紙按期寄局、不得任意間斷、以符功令、而便稽核云云、

令各校注射疫苗

市教育局、昨日致函衛生局、頃准大函、爲保護市民健康、防止霍亂流行起見、注射預防霍亂疫苗、自五月二十八日起、先行派醫分赴市立各校免費注射、囑先分行各校知照、具徵貴局維護學子、局勝感佩、除分函各校、先期勸令學生屆時齊集注射外、相應函復、卽希查照、該局今日卽轉知各校遵照辦理云、

梅溪小學定期開五十週紀念會

市立梅溪小學校長、昨致市教育局函云、本校定於二十六二十七兩日、開五十週年紀念大會、請先期報告警備司令部核准、至感公誼云云、聞該局接函後、當卽轉函警備司令部查核見覆云、

今日舉行江南運動會

▲上午九時半起預賽

▲下午一時起均決賽

第二屆江南大學體育協會田徑賽運動會、於今日上午九時半起、假中華田徑賽場舉行、計參加有交通、暨南、持志、中公四校、運動員達七十餘人、查該會第一屆運動會、於一九二六年五月二十一、二十二兩日、每在中華田徑賽場舉行、結果復旦以一百二十一又三十分之十七分、奪得錦標、而本屆光華復旦二校、均未加入、錦標誰屬、似爲交通與暨南所必爭、二校人才濟濟、各有特殊成績、錦標究歸誰得、難於預卜也、

又本屆運動會特請王正廷博士給獎、但王君職務頗忙、屆時是否蒞場參與盛典、當難決定云、又運動會自上午九時半起、一天賽畢、故特由該會供給午膳、自餉全體職員云、

□全體職員名單如下

總裁判容啓兆、田賽總裁判小培、彭三美、總評判員董湘青、凌憲揚、徑賽總裁判許炳坤、蔣青、錢一勤、張天勝、李繼元、徑賽總發令員槐、吳章、徑賽檢錄員王復旦、張翔千、譚天沛、黃記錄員蔣炎、檢察員孫道勝、計時員黃熙元、孫和賓、田賽記石穎察、容、張玉麟、記錄員黃裴文建、李飛、（計時長）魏、田徑賽委員周家、葉潤、啓兆、石穎、報告員王振聲、丁文浩、田徑賽委員雲麒、

□各校運動員號數

▲中國公學、一胡功燭、一一劉廣鳳、二張允心、三吳聲宏、四徐悌昌、五胡世芳、六劉光美、七余光禧、八華興鼎、九王毅壁、一〇張世功、一一廖烈、一二梁道明、一三朱文勝、一四温業駿、一五趙紹渠、一六梁道明、王瑞木、一九湯世渠、二〇翟士明、七于保元、一一中、二一王守中、

▲交通大學、三一陳虞琛、三二戴麟書、三三費勵熙、三四張瑞璽、三五鈕因楚、三六李信標、三七丁禮方、三八陳振銑、三九袁熾昌、四〇劉安會、四一王仁東、四二王恭琛、四三程紹模、四四孫瑞槐、四五丁諸、浴嚴修善、定余士璜、應璜、

▲持志大學、五一胡英會、五二曾光榮、五三陳子安、五四楊雋、五五蓋其輝、五六羅克典、五七李釗謀、五八夏燮容、五九盧英、六〇周福海、六一黃嘉賢、六二陳庚、六三李新華、六四吳旭丹、六五張中璽、

□運動會秩序

「上午九時半起」一、百米預賽、二、推鐵球決賽、三、高欄預賽、四、千五百米決賽、五、二百米預賽、六、跳遠預賽、七、低欄預賽、八、百米決賽、「下午一時起」一、以下完全決賽、一、二百米、十一、跳高、十二、擲鐵餅、十三、八百米、十四、三級跳遠、十五、四百米、十六、低欄、十七、撐竿跳高、十八、擲標槍、十九、

▲暨南大學、八一葉王郎、八二陳文福、八三李城元、八四白雙春、八五林耀庭、八六龍學球、八七周健、八八曹裕卯、九〇林生潤、九一陳光順、九二黃飛龍、九三林勇南、九四戴振聲、九五連宣烈、九六胡悅盛、九七謝偉民、九八李金城、九九温錫、一〇二胡睦莊、一〇三周陳仁、一〇四林杏超、一〇一符和、一〇二翁德林、洪、

中華網球會今日開幕

▲有單打及雙打表演比賽

中華網球會、定於今日下午三時、在勞神父路該會球場、正式開幕、本屆加入會員、共有三十餘人、特請西人網球名手拉斯讓生及泰凡魯二人、作單打表演、然後二人配合、對華人顏榮生陳乃新或王錢波作雙打表演比賽、希望全體會員、均能蒞場、參與盛會、又外界人士前往參觀者、則售入場券小洋二角、出入口在康悌路云、

中華棒球隊一次敗北

▲昨以一對七敗於麥令斯

▲今日下午三時又與美艦比賽

中華棒球隊日前失敗於美國公學後、軍氣大爲散漫、昨日下午三時、約麥令斯作友誼比賽於中華棒球場、中華隊名接手黎寶駿缺席、以致全隊實力大受影響、聯絡無方、攻守爲難、第九回合中、中華隊僅於第一回合中、由謝惠源跑得一圈、獲一分、此後節節失利、挽回無策、卒以一與九之比、受挫於麥令斯云、今日下午三時、中華隊將又約美艦浜舍作練習比賽云、

黨務

總理遺囑

余致力國民革命、凡四十年、其目的在求中國之自由平等、積四十年之經驗、深知欲達到此目的、必須喚起民衆、及聯合世界上以平等待我之民族、共同奮鬥、現在革命尚未成功、凡我同志、務須依照余所著建國方略、建國大綱、三民主義、及第一次全國代表大會宣言、繼續努力、以求貫徹、最近主張開國民會議、及廢除不平等條約、尤須於最短期間促其實現、是所至囑、

孫文

中央民衆訓委會正式成立（續）

經亨頤朱霽青陳果夫諸委員均有演說

（二）朱委員霽青演說詞　各位同志、今日是我們第一次正式開始工作的一天、亦卽大家互相見面的一天、剛才經委員所說、成立的意義是很重要的、我們要知道民衆訓練委員會的地位及使命是什麼、民衆運動、是推動社會的原動力、有了民衆運動、社會才有改革的希望、但想達到此目的是很難的、而其責任又在我們身上、如果我們能把眞正的三民主義和革命性去接近民衆、那也許能收到、希望大家將此責任担任起來、我們在改組以前或改組以後、在理論上、革命性上、組織上、都有變更的必要、不但對外、卽對本身亦是一樣、現在常務委員對此民衆運動的方法與目的、都無深刻研究、希望大家共同研究、但我們常委與民衆接近時少、諸位與民衆接近時多、這種責任、應在諸位身上、況現在外交緊急、若我們無一圓滿策略、出來應付、那民衆對於本黨與政府、定會發生許多疑問、我們成立在早亦好、成立在後亦好、而恰恰成立在這外交緊急的時候、眞是困難萬分、不過我們總是這樣做去、做到何處、卽說何處、就是我們對於一切、都不要失革命性、至於本會用人問題、總應以人才爲標準、至介紹者之身分、如何都不管、只要有人負責介紹、就是諸位介紹進來的、亦若一樣、希望大家努力負責、是爲至盼、

（三）陳委員果夫演說詞　主席和諸位同志、今天是與諸位第一次會面的一天、我們民衆訓練委員會、爲何除組織宣傳訓練三部外、要將其他農工商學婦女各部合爲一部、這是因爲從前農工商學、各不相謀、以至工人自爲工人、農人自爲農人、所以說是各自獨立、而獨立只在共產黨之下、非其本身眞能獨立、因之民衆完全爲共產黨所支配、與本黨到無關了、還有一層、農工商學、既各自爲政、遂於無形之中、變成一盤散沙、黨既不能指揮、民衆亦不知爲何物、我們因爲感覺着種種困難、在南昌時、卽想改組、當時總想不出辦法、及到南京以後、我們更覺得從前種種不是、於是到第四次全會開成時、始有這種將農工商學等部合而爲一、民衆訓練委員會的整個的組織、這樣的組織、我們相信不會再如共產黨在的時期、將整個的民衆截爲幾塊、這是本黨要改組民衆團體的原因與經過、現在本會組織條例、雖然擬好、但我們總還覺得不甚滿意、好在我們現在是試辦以一二月後、再看如何、我們做民衆運動工作、對於民衆、總要有爲民衆的熱誠、所以訓練最關重要、但訓練的目的究竟如何、第一是要引他到正路上去、不要使他誤入岐途、第二是要使他知道眞的團結、不要爲無意識的烏合、我們要想達到這個目的、就全靠我們本着主義努力做去、尤其是要誠心做去、不僅我們做民衆的運動要如此、非革命黨員要引導民衆的、都要如此、並要以誠待人材好、希望大家努力、在最期間內、得到一個試辦的經驗與結果、（未完）

市宣傳部將召集各區第三次宣傳委員會

□時間　明日下午一時　□地點　市黨部三樓

中國國民黨上海特別市黨務指導委員會宣傳部、前曾召集各區指委會選派代表二人、組織宣傳委員會、並通過組織大綱、規定每星期一下午一時開會、詳情已兩誌本報、茲聞該部昨日已發出通告、致各區指委會、定於（星期一）下午一時、在市指委會三樓、開第三次會議、討論一切關於宣傳方面之重要問題云、

本市黨務指委會呈請中央獎勵募捐學生

▲臨時民衆訓委會提請

中國國民黨上海特別市黨務指導委員會臨時民衆訓練委員會、以此次市學聯會所領導之各校學生、熱心黨國、踴躍募捐、成績甚佳、且絕對服從黨部指揮、秩序嚴整、深堪嘉尙、故特提請指委會特別會議嘉獎、聞已通過向中央呈請獎勵矣、

本市指委會各部工作併志

▲民訓會　組織科日昨除仍派員至學生聯合會、工界對日外交後援會、及各界反日暴行委員會等團體協助進行外、又派王延康同志、出席上海市專運旅棧行李船業工會籌備會指導、秦慶成同志出席南貨業職工會代表大會指導、楊守中同志列席農工商局參加華商電氣工會與華商電氣公司勞資調解、鄭宏銘同志調解閘北水電公司與該廠工會紅利爭執、又上海市牌業工會呈請備案、醬業職工會整理委員會、呈報改組情形、並執委名單請予備案等、均經照准云、

▲組織部　該部昨發指字第二十號通令各區黨務指導委員會云、爲通令事、各區分部黨務指導委員、經由本部製定條例、通令各區迭派在案、茲將執行要點分述如下、各一區黨務指導委員會、應於一星期內准區內各分部指導委員選派完竣、一區分部黨務指導委員自被派後、應於三日內遵照本部指字第十四號通令、召集該區部緊急黨員大會、宣告就職、並解釋總登記的意義、如區黨務指導委員會認爲必要、得當場辦理登記、一區分部黨務指導委員、不給生活費、但因路途遙遠、或其他特別情形、得酌支車費、此項車費、由區黨部活動費項內支付之、一區分部黨務指導委員車費、如因數量關係、區黨部有確實不能支付情事、得申述理由、呈請本部提出市指導委員會辦理、以上各項、合行令仰各區黨務指導委員會遵照辦理、至要此令、

▲訓練部　該部指導科近爲濟案事起、黨員應取一致之態度與一致之努力、特印發告全市黨員書、計數千份、審查完竣、隨卽呈繳審查委員會覆核、卽日起、從事於各區指委登記表之審查云、昨午本市三區一區各黨務指委常會、該部先後派指導科章之驥考查科胡祖姚二同志前往列席、除報告訓練工作狀況外、兼視察各區進行云、

言、考查科昨將本會職員登記表九十餘

市組織部頒佈區分部指委選派條例

中國國民黨上海特別市黨務指導委員會、昨頒發區分部黨務指導委員選派條例、通令各區指委會、茲採錄如下、

第一條、區分部黨務指導委員、由區黨務指導委員會通過選派之、第二條、凡合於左開各條、經區指導委員二人以上負責介紹區指導委員會之通過、得被選派爲區分部黨務指導委員、一、入黨一年以上領有本黨正式黨證者、二、服務黨的工作一年以上、忠實努力、確有成績者、第三條、凡有左列情事之一者、不得被選派爲區分部黨務指導委員、一、有惡化腐化之言論或行動者、二、曾受本黨懲戒之處分者、三、曾受法院刑事處分之宣告者、四、年力衰弱不堪任事者、第四條、區分部黨務指導委員人數、限定每個區分部一人、第五條、區分部黨務指導委員在登記期間、得代行常務委員職權、其任務如左、一、保管區分部文件、二、傳務市區黨務指導委員會之決議及命令、三、召集區分部黨員大會、協助區指導委員會辦理登記、五、解答區黨務指導委員會關于登記審查事項之諮詢、第六條、區分部指導委員至該區分部登記完畢、正式成立時解除職務、第七條、區分部黨務指導委員、如有工作不力洩漏祕密或營私舞弊等情事、得由區指導委員會呈准市組織部懲戒之、第八條、本條例由市組織部頒佈施行、

皖省黨部宣傳部加緊工作

▲宣傳隊化裝表演

十五日上午十時、宣傳部舉行第三次部務會議、開會如儀、一、首由主席李蔭唐報告、大旨勉勵本部工作人員、對於職務上、尙須日益求精、冀使廳醉紊亂之安徽民衆、在本黨之下、從速覺悟、努力黨國云云、二、朱代理秘書報告過去一週本部工作狀況、三、討論事項、其重要者有、一、對日態度、和本週宣傳方略、議決、根據中央頒發的宣傳大綱辦理、並編裝下列各種宣傳品、如甲、對日經濟絕交宣傳大綱、乙、告工人傳單、丙、告商人傳單、丁、告士兵等傳單等等、戊、陳英士烈士紀念應如何表示案、議決、會同民衆訓練委員會、籌備紀念、四、臨時提案、（一）組織日本問題研究委員會、其內容重在甲、研究日本國情、乙、對華政策、丙、中日交涉等等重要問題、議決、由本部推舉三人起草、該會組織辦法、經本部通過後、再提請指委會辦理、當推定唐子宗、張德流、吳準伯三同志担任起草、又宣傳部自組織臨時宣傳大隊以來、一般忠實同志、因鑒日帝國主義在濟南屠殺軍民、慘無人道、踴躍參加、頗極一時之盛、連日到各處宣傳講演、尤得民衆同情、近更爲喚起民衆、明瞭日兵在濟南暴行起見、特編「濟南淚」一劇、內容詳述日兵慘殺情況、淋漓盡致、語語動人、至飾田中義一、張作霖、福田等萬惡軍閥帝國主義者、無不恰到妙處、今夜（十五）在新舞台開始表演、觀客異常擁擠、數近三千、演至沈痛處、無不聲淚俱下、全場寂然、空氣緊張、實屬從來所未有、復因新舞台面積太小、一般民衆、尙不免向隅、緣本普及宣傳之旨、定於明後兩天、繼續表演云、

中國國民黨黨務訓練組織系統表

□組織細則見本報前日專電□

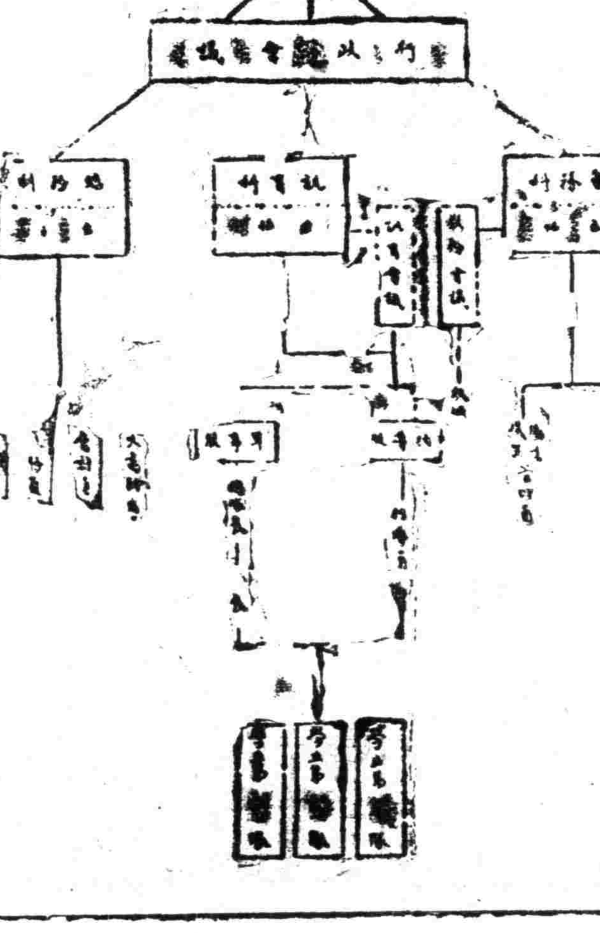

各區指委會消息

▲二區……三區……

▲二區　二區黨部自開始辦理登記以來、工作緊張、忙碌異常、昨日上午九時召集第四次指導委員會、討論重要問題、到吳楨、吳其鈺、陳廷儀、蔡洪田、鈕長鑄、范爭波六人、主席吳楨、記錄蔡洪田、開會如儀、祕書報告上次議決案及執行情形、並收到文件、旋卽開始討論、略誌於後、一、通過本部辦事細則案、議決、照案修改通過、（細則從略）、二、通過本區黨部登記委員會組織條例案、議決、原案撤消、由組織部長總理一切登記事宜、三、上海華洋印刷工會成立大會請出席觀禮案、議決、推吳楨同志出席、四、組織部提出各分部登記負責人員案、議決、照案通過、五、前欠款項如何處置案、議決、呈市黨部撥發、十二時散會、

▲三區　上海特別市三區黨部、昨在北河南路天后宮內、開第四次指導委員會議、到夏天、湯德民、沈德之、朱應鵬、周大融、馮寒風、列席者、祕書朱封光甲、市訓練部代表胡祖姚、章之驥、市組織部代表李時雍、主席朱應鵬、記錄封光甲、議決案件、一、登記標準案、議決、由組織部製定區指導委員審查黨員登記意見表、先由指導委員塡意見、再由常會通過、二、前被CP解散之四區六分部同志請求登記案、議決、准予登記、惟須在本區同志得有黨證明之、三、在此工作緊張之際、各委如有不出席常會者、應先時請假、指委議決、有特別事故、得請假、散會、

蘇省黨委第十次會議

（中央社）前日午後二時、江蘇省黨務指導委員會第十次會議、主席汪寶萱、議決事項錄次、一、川沙縣黨部保管員丁嘉福呈稱、丁丁同志、別署句然、平時甚忠實、決非共黨、請轉咨特別刑庭愼重審理案、決議、轉咨特種刑庭查照辦理、二、如皋商協會呈稱如皋縣長王浩然違法暴行、查抄民衆團體、毀滅總理遺像遺囑、請咨民廳撤職查辦、決議、令該縣黨部保管員查明具復縣、議決、三、句容縣黨部保管員朱以遲核辦、以呈請縣黨部舊有房屋爲公安局佔住、請咨省府、令該局遷讓由、議決、俟該文質成立時、再轉省府飭公安局遷讓、四、總理淮揚天主教司鐸莊卞堂及興仁醫院房屋、決議、令興化縣黨部保管員切實查復、五、青浦第七區黨部呈控前青浦縣黨部特委馮驥玩忽職務違反黨紀案、議決、交組織部查明辦理、六、寶應第四區黨部呈控寶應縣黨部保管員疊違命令案、議決、交組織部查明再行核辦、七、川沙六合金壇高郵等縣黨部保管員請發積欠案、議決、查照第四次常會議決案批復、八、訓練部提出本省各縣市黨務指導委員會訓練工作提要草案、請審查案、九、祕書處訓練部提出本會工作同志俱樂部組織大綱及會同顧部長審查、決議、通過、十、民訓會提規則請審查案、決議、通過、十一、民訓會提議江蘇省學聯請發經費案、決議、咨省府月撥二百元、十一、民訓會提議東海縣黨部保管員及商民協會、迭電稱該縣總工會非法選舉、把持工運、請示辦法案、決議、電東海縣總工會立卽停止選舉及活動、

本埠新聞

航界特訊

天津確呈紊亂現象

中國商人乘輪出走　張家口日僑逃津
日輪運劣貨赴長江上游

▲昨日本埠接得天津來電、言津門之商民、因敗兵在市不安、多到大沽口乘輪逃走。又有日本僑民在張家口各埠退至天津者。已經大連汽船會社派船三艘專往裝載此出走至上海及大連之日僑矣。

▲日商自經拒貨以來、現在於劣貨出口、由其自行報關、日清公司輪專裝劣貨。不運中國貨。故昨日又有劣貨八百噸在滬運長江。

▲英國駐滬海軍、爲加厚長江兵力計、昨日已調派一大隊往漢口。已在虹口方面上船矣。

▲美國海軍部、在華盛頓裝來大批兵士之單軍服五千餘件、此輩兵士以半留漢口、半赴上游各處、已到上海、即日轉運赴津、交北洋各軍矣。

▲青島又來從山東退出之英美宣教師三人。昨已抵申。

反日聲中　南洋華僑愛國熱

和豐銀行匯北伐費　洋拾壹萬八千餘元　規元壹萬八千餘兩

濟案發生、中外憤慨、南洋華僑關懷祖國、近日由本埠和豐銀行匯款贊助北伐者極形踴躍、截止昨日止、已達洋拾一萬八千四百七十一元四角四分、規元一萬八千〇九十三兩伍錢四分之鉅、茲據調查所得臚列於下、（甲）新加坡匯交國民政府洋八千五百八十元〇九角五分、匯交國民政府財政部一萬〇三百十九元五角三分、匯交總商會壹萬元、匯交蔣總司令壹萬柒千元、（乙）檳榔嶼匯交國民政府李烈鈞洋六千四百二十元、（丙）吉壠坡匯交國民政府洋一萬八千元、（丁）吉礁匯交國民政府李烈鈞洋伍千元、（戊）綿蘭匯交國民政府財政部規元一萬〇七百兩、匯交財政部長宋子文規元三千六百兩、（己）巨港匯交上海總商會轉國民政府洋二萬八千元、（庚）菲律濱馬尼剌匯交國民政府財政部長宋子文洋三千元、規元三千七百九十三兩五錢四分、（申）巴達維亞匯交國民政府財政部洋九千一百五十元〇九角六分、匯交國民政府洋叁千元、

日兵行兇案　交署催結

▲江根源家族之慘况

交涉公署昨致日本總領事函云、略以查黃包車夫江根源即江庚慶在密勒路被日水兵刺死一案、前曾函請速予辦理見復在案、茲又准死者家屬代表顧忍律師函稱、車夫江庚慶被日水兵戳斃後、倏將兩月、日方仍無辦法、查屍母江王氏及寡媳孤孩等之日常生活、全恃庚慶以每日汗血奔波所得爲給養自庚慶妄遭慘殺、彼等生活將絕、家無斗米之儲、居無立錐之地、該氏已衰老無能、伊媳更鬱怨成病、伊孫尚在乳抱、飢寒交餒慘痛奚似、今更因無資給付房租、被逐出屋、流離失所、怨苦萬狀、若此案竟懸宕不結、勢將待斃、爲此請求貴署即日向日速催辦理、並要求撫卹懲兇道歉、以慰死者家屬等因、相應函達貴總領事、請煩查照、對於此案懲兇撫恤辦法、迅速進行、幷盼見復、

軍委會令緝張案凶手

吳鴻泰之供詞

南京軍事委員會、昨電滬交涉署云、密、前安徽省委張秋白在甯被刺身死、業經軍警稽查處拿獲兇首吳鴻泰一名、訊據供稱、我同王敬春劉必才尤安禍隨從張松林潛槍在甯行刺、事畢我們預備逃往上海、我在火車站被捕等語、仰即迅速嚴密踹緝張松林等務獲解究云云、聞金交涉員奉電後、即經函致警備司令部特別市公安局上海公共租界臨時法院法租界會審公廨等轉飭各捕房一體嚴緝、

市政零訊

▲衛生局呈市政府、已准中華醫藥聯合會註冊、並改選職員、市政府已批准備案、

▲諸翟鎮商聯會呈市政府、爲侯靜瀾私作市河、業經市政府派員會同工務局人員前赴該處實地查勘、並非事實、已批令着毋庸議、

▲公安局呈復市政府、浦江划戶滋擾、水巡隊獲解嚴大成子小成子二名、移送上海地方法院訊辦、

▲南京市政府函請派員會同查核利民織綢廠發行所一切帳目、市政府已令農工商局派員偕同南京市政府委員陳德琦朱天畸前往會核、

參事會召集常會

上海特別市參事會、定二十三日下午三時、在市政府召集第十六次常會、討論各項重要議案、業經祕書處通告各參事屆時列席、並請衛生局長公安局長財政局長出席、

催辦工商業註冊

上海特別市商民協會、以准全國註冊局函、按照註冊條例第五第六兩條之規定、凡在國民政府統治下經營工商業、於十六年五月以前、已經北京政府註冊或註冊條例公布以前、已經省市政府註冊者、概須向敝局呈請補行註冊、換領執照、此項註冊期限、前經展期、業已屆滿、而商民續行請求註冊者、仍絡續不絕、爲體恤商艱計、刻又呈奉農礦工商部會令核准、續行展期兩月、截至六月十八日爲止、深恐未及周知、不免使商民坐失權利、轉達本旨、特再函請協助進行、廣爲宣導、俾未補行註冊換領執照者、仍得呈請享受法益而資保障等因、即經市商民協會分函各分會、轉知各會員、於限期內分別換領執照、或補行註冊、俾資保障矣、

抵貨，確是最有効的方法

日輪出口華客將絕迹
日紗廠會議應付辦法

反日暴行會執委會

對於裝購日貨嚴厲處置　懲戒奸民條例已在審查

上海各界反抗日軍暴行委員會、昨日下午四時、開第四次執行委員會、出席者二十一團體代表、列席者設計委員十二人、開會秩序如下、一、公推主席、二、主席恭讀總理遺囑、三、靜默三分鐘、爲濟案殉難烈士誌哀、四、報告上次議決案、五、商總聯會推出代表五人、請加入設計委員會案、議決照辦、六、南京路商界聯合會推代表三人、公決函復該會、請於代表大會時出席、七、坎那大粉來自日船、津客託太古新記報裝天津、可否報裝案、議決、查係日商稅售、不得報裝、八、天泰成等報關行、中國夏布、向銷朝鮮、此路航行、止有日船、可否報裝案、議決、用中國船報裝安東轉口、九、昌興烟公司所出十枝裝香烟、盒內有扁梗火柴、據函稱係上海華商烈烽火柴廠出品、現被福建反日會認爲日貨、所出焚燬、請代爲證明案、議決、交經濟絕交委員會調查、十、土貨對日出口案、議決、交經濟絕交會審擧例再行核議、十一、大連土貨進口案、議決、由華船裝載之雜糧、准其進口、十二、經濟絕交委員會組織大綱、修正通過、十三、對日經濟絕交大綱施行細則、公決、交常務委員會審查修正、十四、聯絡方案、公決、加入經濟絕交大綱施行細則內、十五、零賣日貨問題、公決、與第十四案合併辦理、十六、懲辦奸民條例、議決付審查、當場推定審查委員、十七、通過祕書處組織大綱、六時許散會、

日輪已受抵制影響

岳陽丸出口無人搭乘

對日實行經濟絕交後、連日日本各輪船公司、出口各班輪船之裝貨及搭客、均已減少、尤以長江班爲甚、昨日日清公司岳陽丸、由滬出口時、無一中國船客搭乘、各幫客貨、亦因報關行拒絕代報之故、均改裝招商、怡和、太古、各船、是以損失頗大、日昨大連汽船出口、亦祇有少數貨物、故此經濟絕交、表面尙極靜寂、而暗中影響極大、日商各輪船公司、首已感受痛苦矣、

催接收市鄉行政

上海特別市政府、前奉國民政府命令、遵照劃界委員會之決議、訂期接收上寶兩縣劃入之市鄉、迄今尙未辦理移交、於市政之進行諸多室礙、特連電國民政府、轉飭各機關辦理移交、以便遵重此項命令及此種決議、

洋布商決心拒劣貨

製定志願書一致塡寫

本埠洋布商號所存日貨已由該商職工會邀同布業商民協會着手調查、又聞該商號由該業工會製就對日經濟絕交永遠不販日貨之志願書、已全體一致蓋印、以示決心、

日商紗廠緊急會議

實際上已感恐慌　尙欲以停工威嚇

旅滬日商紗廠聯合會昨日下午召集臨時緊急會議、並請由北京返滬之總務船津、報告物價編定會議、及棉價改定問題等、次由各廠代表報告華商抵制所受影響、對於各界反日委員會、徵募救國基金一節、表示反對、謂經交換意見、萬不得已時、祇有暫時停工、

郵務局長答復日領

並無延擱郵件情事

駐滬日總領事矢田、前因日僑報告、五三濟案後、華人非常激昂、上海郵務管理局郵務職員、對於日本往來郵件、時有故意延擱等情、特向郵務長責問、並請查禁在郵件上加蓋抵制標語、昨由郵務局長答復、五三濟案、自有國民政府外交當局、依法交涉、郵務職員、本公守法、對於日僑郵件、並無故意延擱等情、請勿輕信謠言、

總商會二次執委會

推定兩出席代表　定期開各業會議

上海總商會、昨日下午四時開第二次執委會、馮少山主席、開會如儀、主席報告三商會及商民協會各路商聯會五團體、聯合會議對付濟南慘案、各團體推出代表二人、本會現推聞蘭亭趙南公兩君爲出席代表、又反日暴行委員會、本會推聶潞生聞蘭亭兩君爲出席代表、當由聶潞生報告、在反日委員會工作情形、以及經濟絕交抵制日貨等各問題、又趙南公君報告出席五商會會議經過、經衆議決、各商會提速召集本會各業團體、開一會議、以便討論各種問題、會期定星期四念四號下午二時、次議告圖書館委員會會議情形、議決再交審計財政兩委員會詳細討論後、再行決定、

張市長將宴報界

上海特別市市政府、以即將計劃十七年度市政府之設施、聞張市長於一二日內、柬邀上海新聞界宴聚、對於市政進行、有所報告、

警備司令部近聞

▲嚴禁擅自封船　警備司令部昨接軍事委員會交字第三七九號訓令、以江蘇財政廳長張壽鏞據海門稅務所長桂運熙呈稱、前有新仁和、海門、廣祥、新升、大寶華、寶和、大甯等輪、爲前衛戍司令部封用、前經請求、已放回新仁和海門廣祥寶和四艘、而新升大寶華大甯三艘迄未釋放、請求放回等由、現已由警備司令部批准、令船舶事務局查明照辦、並將訓令各所屬軍嗣後不得擅自封船云、

▲交通處已成立　警備司令部所籌組之交通處業已成立、但地點尙未確定、現正在軍部附近覓相當辦公處、其組織共分總務路航電務三科、工作人員已定錢審戌處長、范承昌爲總務科長、黃守業爲路航科長、葛英爲電務科長、其他書記科員等亦已任命、其工作爲管理傳達收發等事務、

男女學生愛國被捕

反日募捐　被扣即釋

大晚報云、昨日午後、有男學生一人女學生二人因從事反日募捐運動、被公共租界巡捕拘入捕房、據女學生言、肄業於愛國女學、被捕時乘電車過浙江路、男學生則係大華大學學生、在極司斐而路被捕、三學生所攜反日宣傳文字及捐得之款若干、被捕房扣留、警告後、即行釋出、

濟南殉難者　傅秉元略史

此次山東交涉署員在濟殉難、有傅秉元者、江西廣豐縣人號子乾、年三十三歲、北京民國大學生、曾任江西財政廳科員、國民革命軍第十四軍第六團政治指導員、人極聰慧、工詩善書畫、思想新穎、賦有血性、向來仇視帝國主義及反對土劣甚力、上月應蔡公時氏之召、由滬赴前方工作不料竟爲日兵慘殺、家有老母妻室、無兄弟子媳、身後極爲悽涼、

學生募捐秩序良好

▲募捐宣傳今日下午截止　▲張市長錢司令定期召集各校代表茶會　▲常委會爲募捐結束緊急通告　▲軍委會調查各校學生軍

上海市學生聯合會反日運動委員會、此次舉行北伐軍餉募捐大運動、全市學校、無不踴躍參加、昨日爲募捐宣傳之第三日、各校參加者、尤爲踴躍、成績頗有可觀、全市人士聞此善舉、亦無不樂於解囊、惟以出發人數過多、全滬區域又廣、爲維持秩序及防止假冒起見、特請上海中學莊心東王元權負責組織糾察隊、當即招致同學三十餘人、嚴密編成六隊、分駕自由車至華界各地巡視、另有便衣糾察十餘人、協同照料、總糾察莊王二君亦親赴各地檢視、故秩序甚佳、前昨兩天、半淞園及小世界門口、有三數學校之募捐隊、以細故稍有爭執、經該處糾察、極力排解、始告無事、茲將該會昨日種種消息、彙誌於下、

▲軍政當局召各校代表茶話　該會昨日派代表至警備司令部向錢大鈞司令報告該會軍委會更改名稱之經過、錢司令極表贊同、並囑該會定期用錢司令及張市長名義、通告各校派出代表二人、赴總商會開茶話會、該會昨日通告各校云、爲通告事、承張市長定璠錢司令大鈞假總商會邀本會所屬各校、各派代表二人、於二十一日下午一時出席茶話會、茲特通告各校學生會、希即查照辦理、並盼各具介紹書、以便至總商會時取出證明、俾得列席、此致某校學生會、

▲募捐委員會議紀　募捐委員會昨開第四次會議、出席委員東吳法學院厲志山、交大周參、勞大劉主見愛國女校周勤神文女校葉翠瓊、議決案如下、一、各校領取募捐各件、均限於二十日上午十二時截止、募捐工作、限於念日下午八時截止、二、交款日期二十二二十三兩天、每日上午八時至十二時下午一時至五時、茲將各校支配如下、（二十二日上午）愛國女校、務本女校、勤業女校、民立女中、中國醫學院、景林中學、浦東中學、民生女校、惠羣女校女子文專、羣益高小、羣治大學、滬北英專、神文女校、愛羣女校、培明女中、南國藝術學院、羣治附中、昌世中學、育材中學、（二十二日下午）泉漳中學、嶺南中學敬業學中、青年會中學、上海青年會中學、上海亞東中學、復旦大學、復旦實中、上海職業、上海中學初中部、上海中學高中部、中大商學院、同濟大學、大夏大學、持志大學、新華藝大、上海藝大、中華藝大、南洋醫大、東南醫大、（二十三日上午）法政大學、法科大學、文治大學、遠東大學、勞動大學、中醫專校、上海美專、東亞體專、南光專校、東吳法科、同文書院、立達學院、南洋高商、中華公學、中華職業、省立水產、惠靈學校、啓智學校、中國公學、廣肇公學、（二十三日下午）交通大學、光華大學、滬江大學、暨南大學、招商局公學、復旦中學、民立中學、大夏中學、澄衷中學、海瀾中學、清心中學、華東中學、南方中學、東吳二中、文文生高專、新民中學、總商會夜校、大同大學、正心高小、三、交款及開筒地點擬假總商會、四、收款接洽上海銀行派人到會代收、給發收據、再用此據換本會收據、五、開筒時通函各機關各團體各派代表一人監視開筒、六開筒時組織糾察隊、計二十人、本委員會厲志山劉主見周參勒葉翠瓊黃觀效朱世通錢峯影金光榍孫樂陶爲當然糾察外、另請隨體要胡越周永年夏天汪竹一吳其鈺曹敬文袁冰清鄭崇慎周寔裳爲糾察、七、凡監視須佩本會所發之徽章（通函時寄上）八、各校交款代表須佩各該校徽章、九、捐款全數存上海銀行、至籌備時之費用結算後、再行支取（支取辦法決定由組織本委員會之五校東吳法科交大勞大愛國神文代表簽字）、十、捐款由銀行直接匯交國民政府、

▲調查各校學生軍　該會軍事訓練委員會昨派各委員領函出發調查各校學生軍、自二十一日起、至二十四日一律查畢具報、分配各委員調查之學校如下、汪竹一南光文商專校東亞體專、袁厚曼暨南大學南方中學、中應試法政大學法科大學、張芊冑持志大學中華藝大、劉誠同濟大學省立水產、徐文彤復旦大學、復旦實中、姜運夫中央商學院上海藝大、曹敬文勞動大學、立達學園、李實新華藝大上海美專、張德樑南洋醫大文生氏英專、朱宗升中醫專門東南醫大、周雲裳文治大學招商公所、邵季良惠靈學校上海中學高中部、陳翔上海職中上海中學初中部、周參上海青年中學海瀾中學、鍾良芳泉漳中學中國醫學院、馬行乾華東中學澄衷中學李紫衡上海亞東中學敬業中學、柳清宇兩江女體專、余西萬民立中學清心中學王志聖光華大學遠東大學、陳秦謙東吳法學院東吳二中、孫湘泉昌世中學南洋高商、倪家璽滬江大學青年會中學、姜豪第一交大復旦中學、滬廣縣大夏大學中學、上官樹芬正風中學羣治大學、睦通海育材中學中華職業、

▲救護隊　昨日報載第一次議決案由「服裝式樣內各校在最近地址接洽」一節、實係「服裝式樣由各校派人向本會辦公處接洽」之誤、又該會辦公時間規定每逢星期一三五日自下午一時、特爲更正於此、

▲常委會緊急通告　昨日各校學生會交還竹筒捐簿者甚多、該會爲慎重手續起見、仍請各校同學暫時保存、俟定期開筒時再行送至學聯、一面以常務委員名文通告各校查照辦理、本會北伐軍餉大募捐定今日（二十）下午截止、所有各校同學募捐竹筒、及捐簿須分前交各該學生會負責人暫時保存、不得自行開劈或將捐簿募得之錢、併入竹筒內、至開竹筒之時、本會擬指定相當地點、幷請各公團代表監視、以免流弊、新於一體知照爲要、

工界對日會

昨開第三次代表大會

▲反日工作再接再厲

工界對日外交後援會於五月十九日開第三次代表大會、計到各團體代表如上海滬北華益雪茄烟廠工會朱仁龍、上海特別市油漆業職工總代表謝日新、滬南鮮猪業工會馬黎青、同業紗廠工會吳善目、製茶工業職工會陶然、報界工會朱潤斌程灶海、報界工會高元城葉少卿、華商電氣湯俊生、上海市先達廠職工會代表郭季光、上海市木業工會第二分會陳香泉、上海市裝訂作工會梅恩溪、上海特別市招商局五碼頭職工會樂建、上海市牙刷業工會第一分會戴元濤、民訓會吳家澤、上海郵務工會代表、上海英美工會龔惠炳、上海牌業工會洪啓新等一百餘團體、大會主席團商務工會樂業業務工會商務職工三分會、紀錄郵務工會、一、向黨國旗及總理遺像行三鞠躬禮、二、主席恭讀遺囑、三、靜默三分鐘哀悼濟南被害同胞、四、主席林培根報告開會宗旨、略謂本會遵照代表大會議決案每星期六召集各工會代表大會、惟此次因報紙未登開會消息、故到會代表不及上次衆多、然而我們的反日工作應該再接再厲、歸到會代表共負救國責任云、五、趙作霖同志報告一週間會務最重要的就是工整會着本會遷移至工整會辦事之令、由執委會全體通過、次以經濟困難、各會未交費者請從速交來、以濟燃眉、下次代表常會在工整會舉行、民訓會代表吳家澤演說、略謂自五三慘案以後、上海工界自動地起來組織對日外交後援會、成立以來成績很好、辦事也很有秩序、這是我覺得非常快慰的、前天送到民衆會的懲戒奸商條例、將在今日指導委員會討論確定、現在要請到會諸同志注意下列三點、（一）嚴防反動份子、（二）努力宣傳工作、（三）切實抵貨運動、六、演講、有製茶工會油漆工會一區分部綢緞業工會碼頭工會等、七、臨時提議、糖雜糧工會代表提議每一工會須指定一代表出席後援會一切會議以爲專責、八、散會、

勸募庫券昨訊

▲海商界勸募二五庫券協會特區辦事處、昨由張賢芳邱嘉樑兩委員偕同隊員分別進行勸募二五庫券、天潼路蔡仁茂號獨認購一百元、崇明路味雅號承認二百元、公館馬路之永隆號紫來街之和記號等各認八九十元、總數計六千餘元、四川路之怡順號已經勸募六次、一再拒絕、昨已由協會設法應付、

航業勞工新組織

本埠海員分會因不滿人意、於是工友乃商議另行組織團體、以謀自己身益、前於五月七日午後四時假南均安公所開會討論、當時出席團體代表如下、善政同業公所主任陳吉林、船業公所主任陳忠明、焱盈總社主任徐阿良、焱盈南社主任包芳庭、均安公所主任張在堂、海聯益社主任興財、駕駛員聯合會代表周林才、中國輪機員聯合會主任孫信交、南均安公所主任王筱聘等九團體代表、當場一致議決公推孫信交爲臨時主席、又公推王筱聘孫信交兩赴新都向中央黨部國民政府請願、王孫兩君日前業已返滬、該會於本月十八日下午二時開會、王孫兩君報告向中央黨部國民政府請願情形後、提議定該會名稱爲中國航業勞工聯合總會、又提議公推董羣輔爲該會會長、經全體一致贊成、並訂於本月十九日歡迎董君就職、

縣商會會員大會

▲勸募捲烟庫券

上海縣商會昨日午後四時特開全體會員大會到各業代表數十人、首由會長報告開會宗旨、次報告現在國民政府於四月一日發行捲烟稅庫券一千六百萬、令各業商担任勸募認購、已迭奉財政部宋部長函電紛催、應請討論辦法、經衆討論並經顧朱兩會長表示意見將此項捲烟稅庫券一千六百萬擬照第一次發行二五庫券認額折半各職員一個月薪水認額担任俾由各業代表分向各本業中勸募或則按照第三次續發二五庫券以各業中業商勸募認額記錄由代表閱視後各人抄錄一份攜回、以便進行、次各代表共同商榷良久、公決後各代表再邀各本業訂期會議決定担任勸募方法、當再函復、議畢散會、

蔡公時喪居遷移

昨據蔡宅帳房來函、蔡公時先生喪居現已遷至白來泥蒙馬浪路仁吉里二十五號、各界如有書信及接洽事件、請逕投該處、

華洋印刷工會

▲今日成立　上海市華洋印刷工會、三月間由印刷工人唐泉等發起籌備、現已就緒、定於今日上午八時假閘北寶山路商務印書館工會開成立大會、特呈淞滬警備司令部市公安局請派軍警保護、並請市黨部市政府農工商局工整會及各大機關各級工會蒞席指導、並備有各種遊藝、以助餘興

僑日共濟會代表回國求援

日政府拘捕百餘華工大施毒手
五六百工人完全失業欲歸不得

僑日名古屋共濟會、以濟案發生後、該地華工備受苛虐、特派代表陳紹宗王菊卿兩君回國請援、昨已到滬、據該代表云、在名古屋有華僑六七百名、大都因在彼經商失敗、轉入各工廠做工、自濟案發生、日政府禁止華人工作、本月十日竟藉口華工不遵禁令、將在工廠服務之華工百餘拘捕、施以慘無人道之待遇、每夜日警領同各報記者臨場拍照、載諸新聞、任意譏笑以娛日人侮辱華人之興趣、其未被捕者、除有數十人已被逐回國外、尚有五六百人(大半係浙江籍)完全失業、三餐無着、欲歸不得、請求援助、現僑務局以日人既不顧公理與之交涉自難收效、惟有資助回國之一途、特代函總商會甯波同鄉會反日暴行委員會等籌商善法或募集款項、俾得回國、幷希各界爲之援手、該代表等並云、該處有日人服華人服飾、持大刀殺死日人數名、以供新聞鼓吹華人暴行之資料、事後查出係日人假飾、報紙亦默而不言、該代表等攜回告同胞書一份、全文如下、

愛國的同胞呀、你們知道日本帝國主義者又來侵略我山東、强佔我青島濟南奪取我膠濟鐵路慘殺我人民麼、現在他們還在藉口說保護僑民、接二連三的派了大批軍隊向我國輸送、並在各大新聞上大書而特書的說、『這一次出兵乃是要重重的膺懲我國民革命軍、用武力來積極解決滿蒙問題及中日間一切的懸案』同胞呀、這很可以證明日人是久有準備侵略我國的野心特釀成此次慘案來脅迫我國民、好一步一步實行他們野獸性的掠奪式的武力政策、眞是令人不寒而慄、同胞呀、日人的狠毒殘暴、世界上恐再找不出第二、他們一面向我國內猛攻、一面又施其最殘酷的手段來壓迫我們僑日的同胞、工商學生、這更令人痛心疾首呀、同胞呀、你們知道我們直接在國外受日人的排斥無辜被捕下獄反侮辱毒打等事件麼、我們在名古屋的五六百勞工同胞、久爲日人所嫉視、他們趁此次慘案發生竟一致排斥、不單是使我們全部失業並加以種種殘暴的辱罵和威嚇、同胞呀、此時的我們眞如日人刀下的肉、釜中的魚是人所不能忍受的、我們都非忍受不可了、同胞呀、我們失業以來飢寒交迫、正在奄奄一息之際、乃日警更復大施毒手、於十日又無故逮捕我勞工同胞百餘人入獄、毒打辱駡無以復加、雖經我們代表多方營救、始於次日全部釋出、然而我們實已忍無可忍了、同胞呀、現在我們已有一部分的工友已脫離殘暴的倭國囘到祖國來哭訴求援了、你們願意我們的大好河山任人宰割麼、願意我們國內外的同胞任人慘殺虐待麼、愛國的同胞呀、願你們大家一致團集起來爲公理而戰、爲人道而犧牲、爲國民革命政府的後盾、打倒最後的軍閥張作霖、撲滅帝國主義、永久排日、厲行經濟絕交、征服倭冠、爲我流血的同胞復仇吧、中華民國僑日名古屋共濟會歸國工人全體同啓、

商民協會執委會

上海特別市商民協會昨開第十次執行委員會議、陸文韶主席、一、向黨國旗及總理遺像行三敬禮、靜默三分鐘、追悼濟案死難軍民、四、主席報告開會宗旨、並宣讀常務會議議決案、五、秘書處報告本期收入文件七十五件、代電一件、發出文件四百二十件代電一件、六、討論甲組織部提案、請速命宣傳部派員會同本部催收業分會積欠案、(議決)照第八次執行委員會議決案辦理、乙、請令舊花業分會籌備召集該會會員大會以解決該會蔣張二委員爭執糾紛案、(議決)交紀律裁判委員會辦理、丙、各部新聞逐日發表案、(議決)由祕書處辦理並函各報盡量登載、丁、木器業分會呈請製定出品證以資識別請備案案、(議決)先向農工商局註册、並擬定行規單呈送來會、經查勘後、再向農工商局備案、戊、豆腐業分會呈請轉請農工商局嚴厲執行規案、(議決)通過、己、絲光棉織業分會呈爲會員新記廠工搯被印花稅局攤去請援助案、(議決)分函印花稅局公安局在三商會請求變更章程期內祗能照舊章黏貼、並由郎諸二委員向印花稅局面陳、七、臨時動議、郎志豪提議凡各業分會如與日貨有關係者、應推派代表二人或三人來會出席、對日經濟絕交委員會、以便陳詢案、(議決)通過、八、散會、

地方法院開審毆斃姜阿興案

工人指認巡長盧海亭行凶
案情複雜候定期開庭辯論

閘北八字橋緯綸絲廠小工姜阿興被警毆死案內被告巡官王嘉安巡長盧海亭巡警翟永豐杜承緒杭九如等五名及工人張阿大呂來發馬阿海等三名、曾經上海地方法院預審結果、巡官王嘉安等犯瀆職及傷害人致死等罪、工人張阿大等犯私擅監禁罪、均予提起公訴、昨日下午二時奉推事官李謨會同檢察官王應傑開第一法庭審理、兩造辯護律師共有五人、旁聽者亦三四十人、審判官訊問在案人證有三小時之久、至五時半始告訊畢、惟案情極爲複雜、尚有審查之必要、故諭候再行定期開庭辯論、問官先問翟永豐、供三月五日奉巡官之命、前往傳緯綸絲廠工人姜阿玉沈錫南呂來發三名、沈當時不在廠內、乃將姜呂傳去、行至鴻綸絲廠前、即遭張阿大攔囘緯綸廠禁於機器間內、幸由巡官帶警前來、將門打開救出、姜阿興並不[illegible]打、亦未帶局云云、又盧海亭供、三月五日有人報告巡官、說巡警被人禁閉、我等前去援救、我拿盒子砲、巡官拿手槍、其餘巡警等有的拿警棍、有的徒手、我等將機器間門掮開、救出翟警、並即將張阿大呂來發馬阿海三工人拘局、並未打姜阿興、亦未將馬阿海掉姜阿興等語、又訊王嘉安供、三月一日我接到錦綸絲廠徐可亭公函一件、內稱緯綸絲廠已轉租與他、但因該廠從前營業失敗、一半爲工人不良、他要開除一機匠徐錫南、一木匠呂來發、一生火匠姜阿玉等三人、因不肯走出、要我們去幫助、我接信後、左右爲難、不能辦、乃後又接奉區長一函、飭令辦理、我奉上官之命、不得不去、故於四日派警翟永壽一名單叫這三人來、乃不來、故於五日又命翟警前去開導、不料他們暴動、我始帶警前往、當時不知翟閉在何處、後聽叫聲、才知在機器間內、遂連同張阿大等帶局、但姜阿興並未毆打、亦未帶局、我等去時我拿手槍、盧海亭拏盒子砲、姜阿興是病死的、醫院內之驗斷均工會中之舉動、官問你說病死有何證明、抑何巧死在此時、答、人有旦夕禍福、不然不作爲冤枉云云、杭九如供、到絲廠共十個人、我等弟兄俱帶馬棒籐條警棍等等、並無長槍、馬阿海是一起帶進的、姜阿興未打亦未帶局、亦無掉換情事云云、又杜宗緒供、我等到廠共八九人、巡警都是徒手、並無絲毫器械云云、又訊張阿大供、我在鴻綸廠作工、放工後到緯綸廠白相、巡警共七八個、多有長槍、惟巡官拿手槍、乃結果連我一起捕去、我也不知犯何罪、至姜阿興當時亦捉去的、姜阿興確實被毆、是一個老的警察用槍柄打的、我看見的、官乃命指認、遂指出爲巡長盧海亭、於是官問巡官喊打否、答不清楚了、胡爲何單打姜阿興、不打你們呢、答姜阿興因說話觸動巡警之怒、他們就打他、我們並未打翟永豐、他來的時候正在吃飯等語、又呂來發供、先由兩個警察來捉我們、爲我及姜阿玉沈錫南、並說我們老板告的、要我們到局裏去、一個警察先走、一個則等我們人齊、故坐等機器間內、我及姜阿興朱阿大等並未將他關禁、姜阿興因說壞一句話故被毆打、是一個老頭兒警察打的、官命指認、亦指出爲盧海亭、後來將我等捉至局內、因姜阿興傷重要求釋放、王巡官云、非我一個替押不得省釋、後由壽松盛到廠內帶信叫馬阿海來掉姜阿興、旋姜捧腹囘家、問巡官喝打否、答不清楚云云、又馬阿海供、姜阿興是我母舅、壽松盛先生來喚我去、我就去換姜阿興出來、警察來捉人時、我不在廠、故不知悉、我其時在日暉港久成第三廠云云、(未完)

航空同志上海分會將成立

中國航空同志會上海分會自航空處政訓部主任凌鄂蓀科員馬自强二同志來滬籌備以來、入會者甚爲踴躍、錢司令大鈞張市長定璠江縣長家珊及總商會馮少山君等均已先後加入、並極力贊助會務、聞該會現已聘鄭洪年馮少山二君主持營業部事務、不久即將着手招股開辦民用飛機、每日往來於滬漢滬粵滬津各線、任載客運貨寄報遞信等責、如成事實、則數日之程數小時即得達、實爲交通界開一新紀元也至上海分會會員現已四百、成立會日期、凌主任擬先將南通蘇州二地分會成立後再來成立上海分會、大約在兩星期之後、聞凌主任定於今日前往南通、上海辦事處留馬科員主持、云

浙江考察縣長團過滬再誌

浙江省政府考取縣長、業由民政廳計劃分四組、赴省內各縣考察過滬等情、曾誌本報、茲悉第四組方立王致敬周家範王懋勤秦祺孫崇夏吳椿周興烈等、係考察溫處之永嘉瑞安平陽麗水靑田雲和六縣、昨日來滬、趁新寶華輪船經由海門前去、

招商局總務會議

招商局昨召集各科長等舉行總務會議、重要兩案錄之于右、

▲製定全局預算　該局歷來收文等等、向無確定預算、現在會計規程既經頒布、一切均有程序可循、全局預算實不可再緩、由總辦指定俞總文書徐會計科長王總務科長及王李兩主任限六月十日以前制定

▲派員調查航綫　總局爲欲確知南北洋長江三綫實在情形、俾求營業之發展、議決即日分派專員出發實地調查、又連日該局各船貨業務主任已有多人來局接洽、願遵守規則並繳納證金、局方原以人才爲主、既能遵照總管理處規章、自無更換之理矣、

各校概況

復旦大學

昨日校長李登輝召集全體教職員開會、討論對日外交問題、當經出席各教職員議決卽日成立對日外交後援會、其組織法計分三大股、九小組、一、外交問題研究股、內分宣傳調查兩組、二、經濟絕交研究股、內分宣傳國貨調查日貨調查三組、三、事務股內分庶務文書交際會計四組、當由出席各教職員就各組中自行選擇工作、分任進行、

暨南大學

昨日各隊仍在指定區域繼續工作、成績大有可觀、駐校新聞坐辦李邦棟亦接無錫隊宣傳隊副指揮康來文快函報告抵錫後情形、謂十七晚由北站掛專車與總指揮黃光饒率男女同學一百六十人抵此、適值戒嚴、下車後不能通過、當卽電話團部、由何團長派令鈕副官到站照料、詢明確係正式人員、加以招待、卽引導通過步哨線、維時預派之代表亦前來迎接、卽赴省立錫中下榻、十八晨六時半開隊長會議、決定當日宣傳募捐工作之程序、一、九時起先遊行一周、沿途發反日傳單並演講、二、十時半赴縣教育會應反日運動委員會之歡迎會、三、下午一時起開始募捐工作、四、卽晚六時敦請無錫紳商各界領袖、假座酒樓開談話會、討論實行經濟絕交、並一切反日方針、

法政大學

金神父路上海法政大學外埠宣傳募捐隊、昨晚返校報告、成績頗佳、本日仍繼續出發小西門各法大馬路等處演講及募捐、曾有一隊與三馬路安東旅館幾起衝突、因館主既不肯捐助、又阻止進內、並出惡聲、該隊痛憤異常、同呼未亡國之亡國奴而去

大同大學

赴禾宣傳人數約三百人、十七日晨出發、錢振華楊鎮華爲正副指揮、抵禾後、在城內外分中東西南北五區、鄉區分東柵南堰塘匯三區、由該校二十餘隊分別担任演講粘貼標語、時事書分發傳單及募捐等工作、

勞動大學

昨日上午七時、勞大本埠小組募捐隊由江灣出發、計三十餘組、每組三人、一人爲隊長、備帶捐册捐筒、向各商店捐募、至下午七時方回校、

持志大學

本埠宣傳募捐隊遍佈於寶山路江灣路一帶、租界則依照學聯會指定地點北四川路一帶紛投各商號住宅持册勸募、女生亦分組担任、極爲踴躍、昨日江灣賽馬、江灣路上汽車往來如織、該校募捐隊分列路側上車勸募、成績甚佳、又外埠宣傳隊昨日上午十二時已由常回滬、聞在常參加武進民衆反日運動委員會、擴大宣傳、頗能喚起民衆、

愛國女學

學生分爲二十隊、每隊十餘人、連日攜帶竹筒捐册宣傳品等於上午出發、向商舖住家勸募北伐軍經費、異常熱心、又由學生會議決、分往南翔吳淞無錫及常州等處繼續工作、並散發插畫傳單、故所得成績以三天計、爲數甚鉅、

東南女體專

全校女生連日向本埠各界從事募捐、社會民衆均感諸女士之愛國熱腸、踴躍輸將、

女子文專

學生會自接學聯會組織北伐軍費後募捐團通告後常務委員鄭佩芬宣傳委員周遠娥召集全體會員開會議決組織募捐委員會、舉定周遠娥爲總指揮、黃西瑞鮑傳彬等爲總副糾察、志願加入者八十人、分爲八隊、每隊又分三組、舉李坤範蔡敏沁丁紫琳曾潔淡孫仲書孫振亞俞佩萱沈瓊爲隊長、分赴浦東英法租界南市閘北一帶勸募

新民中學

十七日遵照學聯會議決案、前往常熟演講募捐、隨帶印刷品萬餘張、出發者八十餘人、共分八組、其餘年齡較小之學生均留在本埠工作、

上海中學

此次對於反日運動極爲努力、高初中部男女學生分赴本外埠宣傳募捐、均甚踴躍、教職員方面又組織反日設計委員會、分部工作、並指導學生、開日昨教職員方面發起茹素吃粥以撙節經費捐助北伐

上海商校

全體學生、日昨舉行山東殉難烈士追悼會、由四區黨部宣傳部長張超人及祕書長鄭啓中講蔡公時之歷史及抵制方法甚詳議決全校嚴厲拒用日貨、且實行節省用費捐助北伐經費、

法院續審十三名綁匪

▲尙犯巨案四起　五名查明無罪

寓居老靶子路二百十四號在招商局爲會計科長之廣東人陳永基、其子秉㦤年十七歲、於上月二十號在虹口崑山花園被綁匪擄去勒贖一百五十萬、嗣由靜安寺捕房先後在雲南路法租界貝勒路閘北靑雲路緝獲是案綁匪徐金林胡妙泉錢芳根王德千趙九及女匪胡王氏(妙泉之妻)貞卿(妙泉之妾)錢沈喝氏(芳根姘婦)男匪王順元向雲[illegible]呂寶寶匿窩女僕金般氏等十三名、救出肉票陳秉㦤、抄出手槍兩支、子彈七十餘粒、解由臨時法院訊押、昨由法院繼訊、指定江一平律師爲義務辯護、中西探稟稱、在改期之內、查得徐金林胡妙泉錢芳根三人尙犯有綁票勒贖案四起、(一)本年二月念七號在同孚路綁架陳龍智、嗣得鉅款贖出、(二)去年十二月十七號在保定路綁架吳阿泉後、被戈登路捕房破案將吳救出、(三)本年二月念九號在白利南路綁葉實華後、被老閘捕房破案將葉救出、(四)本年四月念一號在康腦脫路綁周某、嗣以二萬元贖出、惟周某自被綁後、卽遷避鄉間、無從查傳、現捕房對于王德千趙九胡王氏錢貞卿錢沈氏等並無證據證明其有犯罪行爲、至胡妙泉被捕後、已在捕房承認犯罪、惟其要求從輕發落、因破獲匪窟時、係由胡首先衝入、目將王順元向雲正兩匪所執之手槍奪下、交與我等、故未釀成開槍拒捕、該胡妙泉對於破獲本案實有幫助捕房之處、請求將胡處罪稍爲減輕云云、繼由肉票陳秉㦤投稱被綁時情形一過、並指出錢芳根係綁伊者、王順元向雲正葉祥老金般氏係看守者、呂寶寶則爲匪皆呼伊先生、詰之徐金林供與胡泉錢芳根相識、捕房將我拘獲之後、卽令交出胡錢兩人、我卽領導捕房至貝勒路六十號將胡錢兩人拘獲、據胡妙泉供、初實不知此事、後由錢芳根向我言及始知云云、錢芳根對於綁架陳秉㦤之事完全承認、惟無手槍、至同孚路一案、由另案匪犯李兆祥李三兵與我同做、現二李亦已被獲等語、據呂寶寶供、綁票之事係由金某指揮、而王順元向雲正金般氏由我叫去、葉祥老由胡叫去、匪窟租金由我與在逃之小土癟皮各半負担、貝勒路六十號錢芳根家去過二次、皆商量綁票之事等詞、梁龍庭長核供、論本案改期再訊、各被告仍分別還押、

少婦險做車下鬼

昨日下午三時、淞滬鐵路由滬往淞之下行車行抵蘊藻浜車站、尙未停至月台、三等車內忽有一少婦從車內躍下、遂跌入軌中、該婦急將身外仆、遂翻在軌外、其時車站站長見狀、急呼其勿動、一面飭令停車、故該婦未被車輪碾過、得慶更生、可謂幸矣、

槍傷紗廠工頭

▲爲向借廿元不遂

滬西宜昌路中新紗廠工頭黃順東被人槍傷、拿獲兇犯彭金山、解由臨時法院論令押候訊取被害人口供再訊、已詳本報、前日午後鄭文楷推事帶同書記楊寰譯員蔣葆良等乘車詣山東路德和醫院、而普陀路捕房亦派中西探員將彭解到醫院、經鄭君命受傷人黃順東指認彭是否兇手、由黃確切證明實係開槍狙擊之兇手、毫無疑義、而彭則稱前因向黃貸廿元、黃不允、故有殺黃之意、但是日黃被槍傷、伊雖立于該處門首、但開槍者實係在逃之兩人、鄭君訊取口供畢、命駕回院、彭仍帶回捕房羈押、黃依然住院療治、惟傷勢甚重、

靜安寺產爭訟不已

叢林薙度兩派各有考證
和尙不去唸經但知涉訟

滬西之靜安寺財產富厚、自前住持長貴圓寂、應由其徒六根繼承、因六根不守淸規、致生繼承糾葛、民六以來對此問題無歲不在涉訟之中、自前會審公廨諭派心如(卽谷雲)充任住持後、該寺遂由薙度派變而爲十方叢林派、去春國軍克滬、心如乃棄此木魚貝葉生活而爲上馬殺賊軍官、其住持一席、推元照繼任、時長貴之孫六根之徒志汶對於前公廨處分本不甘服、故於公廨收回改組臨時法院、卽提起繼承之訴、經法院判決住持應由志汶充任、於是該寺又從十方叢林派而變爲薙度派、但元照及所謂各大叢林公舉繼任該寺住持之仰西又告不服法院判決、以法律方面既經失敗、遂從行政方面進行、以期補救、邇來元照仰西兩僧、又因行政機關未能徹底解決、遂又延蔣保釐袁漢雲等律師、仍向臨時法院對志汶起訴、請求確定該寺爲十方叢林派、昨日午後由鍾洪聲庭長集訊、據原告元照及參加人仰西陳述該寺歷史、謂該寺原屬叢林派、自洪楊亂後始改爲薙度派、蓋靜安寺與龍華寺皆係建自三國時東吳赤烏年間、其時兩寺之住持屬於一僧、龍華既係叢林派、則靜安寺當亦係叢林派、有釋氏稽古錄一書可以考證云云、而志汶則稱、該寺自始卽爲薙度派、有世系表及歷代住持之木主可證云云、鍾庭長以本案爭點雙方各執一詞、諭候改期核奪、說者謂雙方之所以纏訟不休者、實因該寺產業爲滬地各廟宇之冠、故皆併力赴之、以求勝利、被告律師當庭時有云和尙不去唸經而來涉訟、誠慨乎言之、

投機失敗

糖行三司賬　虧空十七萬

糖行主方濬年方善玉方文年等、同延達商律師投法公堂控稱、被司賬黃光甫莊子然鄭夢伊等私用客賬巨款、求請訊追、奉判派會計師孫鍾堯淸理賬目、昨又提訊、原告律師聲稱、業由理賬員查明被告等共舞弊賬款十七萬另、除還外尙少十三萬、被告等實犯侵佔罪、求請重究、追還欠款、被告等亦延律師代辯稱、被告等實係投機失敗、案發後曾措還四萬餘元、幷無逃避情事、原告所控刑事毫無證據、應請駁回、着原告另提民事起訴、中法官判以被告等實犯侵佔罪、着黃光甫莊子然兩人各押滿一年、鄭夢伊押滿八月外、再還原告所控欠款、

慰勞會進行

▲京劇定期大會串　▲何玉書關心該會　▲重宴遊藝顧問

上海各界慰勞北伐將士大會籌備迄今、已有三週、對於各種籌款方法、籌思頗爲縝密、進行尤屬努力、茲將該會最近消息、探錄於後、

▲京劇定期大會串　該會自前次招待京劇界要人、決定京劇單獨舉行大會串後、卽竭力籌劃、以期早日實現、聞伶界聯合會爲此事特於本月十八日下午二時在南市九畝地梨園公所開會、該會派交際部主任金國珍列席、結果議決於本月三十一日起借更新舞台舉行全滬伶界男女大會串三天、票價分三元二元一元五角四種、想屆時必有一番盛况、

▲何玉書參觀　江蘇省政府委員農鑛廳長何玉書氏、此次巡視江南、於前日抵滬、該氏特於昨日(十九日)上午十時至愛而近路該會參觀、由常委會主席馮有眞及陳雅宜二君招待、並說明一切情形、聞何氏對於滬上人士之熱心黨國、甚爲贊許、

▲昨晚招待遊藝顧問　該會於昨日下午五時、借東亞酒樓宴請遊藝顧問、計有吳瑞燕萬籟天朱穰丞袁樹德沈浮生黃梅生馬彥祥田漢胡春冰歐陽予倩董天民翁瑞午鄭子褒王曉籟沈恆一俞振飛顧嘉超高弟徐志靡鄭正秋張慧冲王汝嘉江小鶼邵醉翁孫師毅鄭應時王泊生等二十餘人、由該會代表馮有眞陳雅宜金國珍劉仙舟王福山招待、首由馮有眞報告招待之原因、略謂現在北伐進行異常迅速、同時外患突起慰勞將士、急不容緩、旣擬舉行游藝會、請各位幫忙、以冀籌集款項、俾資應用、繼各人均有意見發表、最後決定游藝之會、於六月七日起、舉行三天、地址請王曉籟沈恆一翁瑞午三君接洽、節目分新劇票友表演花界及舞界表演等項、當卽推定楊瑞年沈恆一鄭子褒周世勳等負責接洽、至九時賓主始盡歡而散、

▲電影界定期表演　該會會推定張慧冲陳天二君負責進行電影界表演事宜、現二君已與各明星接洽妥當、定於六月三日假卡爾登全體男女明星日夜大表演一天、聞此次除各種劇曲遊藝外、並定有特別節目、卽全體女明星均担任舞女、男明星則担任儐歐、而女明星跳舞一節、復發起拍賣式之跳舞、卽每一女明星跳舞之時、欲與之偕舞者、須視價格最高者而定、以期多集款項、慰勞將士此種犧牲及服務之精神、實堪欽佩、預料屆時定有一番盛况也、聞票資日間一元夜間二元、卽在內服務者亦須購票、

普善山莊善舉報告

閘北普善山莊辦理掩埋暴露及中西醫院歷十餘載、成績素著、該山莊在南北華租兩界三月份共收埋大棺三十具小材一千六百十九具、檢骨四具、浦東分檢收處收小材一百四十三具、施出小材共計五百十七具、中醫院施診給藥共計七百六十七號、西醫院共計一千七百十四號、茲屆夏令天氣漸熱對於掩埋事宜尤爲緊要、務請各界善士遇有暴露屍骸等處、希卽隨時報告、以便收埋而重衛生、現該山莊辦事處已於四月初一日遷移至六馬路二號辦公、

兵工廠政訓處開會

上海兵工廠政治訓練處、昨日上午十時開第六次部務會議、劉主任主席、討論案如下、一、方指導員提議勤務兵除政治常識訓練外、應加緊軍事訓練、議決通過、二、曾指導員提議工友黨員軍事訓練案、議決暫緩舉行、但應設法乘此時機常集合工友講話、並由部編訂簡易課本教導、三、陳祕書提議壁報牌牌裝置就緒、應逐日愼選材料張貼案、議決通過、四、周幹事提議爲便於搜集新聞消息計、部內應裝設租界電話案、議決由主任商請廠長核辦、

出版界消息

▲航海工會會刊　上海市航海安旅工會宣傳科出版之會務刊、由邵盧白主編、第五期已於今日出版、並更名爲『航聲』封面由趙鐵橋題眉、內容亦較前豐富、有潘公展之『四海爲家』陳德徵之『擴張航權』等等、均係名貴之作、聞該刊裝訂成一厚册、凡欲索閱者可附郵一分、向南市裏馬路該工會函索、當卽寄奉、

▲旅行雜誌二卷春季號　本埠四川路中國旅行社出版部之旅行雜誌、自去春發行以來、頗得讀者贊美、因之銷路日廣、昨聞該社唐君云、今年第二卷春季號於一星期內卽可出版、內容更佳、而每册售價仍爲二角、該號中有美術銅圖四幅、計、一、海角艤舟、二、莊嚴偉大、三、氣象萬千、四、江水夕陽相映、文字則多屬雋永之作、該誌因印刷關係、延至最近藏事、

▲工商新聞擴大宣傳　工商新聞週刊出版六載、最近鑒於日人之慘暴舉動、本期特出三大張、盡量容納反日稿件、爲工商界宣傳、第二五七期明日出版、副刊禮拜六亦同時出版、尤多名著、本埠各賣報人閒皆有售、

商界新聞

▲反日聲中發起石棉製造廠　本埠自五三濟案發生後、各界人士紛圖報復、十九日有實業專家董杏仙假北京路大加利二樓開集餐大會、討論組織一大規模石棉製造廠、藉以抵制日貨、到馮少山陸文中張秉鑫程桂初黃實珊謝三希姜仲英謝惠廷等五十餘人、六時半入席、董君報告發起該廠之意義、及抵制日貨之要點、次由謝惠廷君發表該廠組織之主要、願到會諸公對於該廠之營業予以提倡云云、次張秉鑫演說該廠組織之良善、語多勉勵、次來賓方炳勳謝三希等均有演說、末由董君散發該廠組織簡章及募股小啓、十時餘盡歡而散、

公佈欄

農工商局

▲批示。▲一件藥業飲片業工會呈爲遵批修正章程重請註册由呈件悉准予註册除公告外執照隨發此批件存▲一件吳仁甫呈爲車立生招搖撞騙請求追償罰款租金查封新設水爐由呈件均悉據稱法院已經判決該具呈人如果不服應遵照司法程序辦理至新和園違章開設已由本局另案核辦有案倘車立生確有斂錢肥己情事仰卽切實證明呈候查核以憑嚴辦此批▲一件泰山磚瓦公司黃首民呈爲首先改良舊式面磚請專利十年由呈件及公費均照收查製造薄面磚所用原料之成份及在窰中燃燒熱度暨製坯機特製模形之大概均未經說明仰卽補送說明候核公費收據一紙隨批發交此批▲一件王錫藩呈爲駁覆中華紡絲染織公司對於機製絲棉專利之抗議由呈件均悉查該中華紡絲染織公司第二次來呈已提出之抗議聲明放棄並停止製造絲棉矣仰卽知照附件存此批▲一件湖州機製絲棉廠王錦藩呈爲請求俯准機製絲棉專利十年由呈件均悉該公司確係首先改良絲棉製造方法惟其出品尙無特殊優長之處應准予專利五年以資鼓勵查絲棉一物係吾國特產該公司應在專利期內悉心研究改良出品以期推廣國外銷路藉副政府獎勵工業之至意有厚望焉審查書隨發此批▲一件朱子香呈爲南市建築米業碼頭擬其辦法請鑒核由呈悉已轉呈市長核奪候奉令後再行飭知可也此批▲一件泰豐罐頭食品公司王拔如呈爲呈請請發給執照及遝遞券由呈悉執照准給仰送向衛生局領取可也節候已交夏令、仰該公司於廠內及四週益加注意整齊清潔並迅裝紗窗紗門以避蟲類而重衛生此批▲一件中華紡絲染織公司薛潤生呈爲聲明放棄對於機製絲棉專利之抗議由呈悉查該公司第一次呈提抗議各節殊多失實之處本難率爾茲既自願放棄並聲明停止製造機製絲棉應准備案此批

公用局

▲批示。具呈人吳榮春呈一件懸陳受盤後營業損失請飭閘北水電公司分飭水電公司開示前戶欠費不得藉稱電爲詞延不接電由呈悉查此案經本局雙方調處頃據閘北水電公司來呈謂如俱樂宮店主吳榮春願將前戶太平洋理髮店所欠電費付清公司可先行供給用電但限於一個月內由俱樂宮店主負責偕同太平洋店主前來了結賠償偷電費問題如一個月滿後俱樂宮不能偕同太平洋店主前來將賠償責任完全履行公司仍當停止給電等語合行轉知該商遵照辦理如該商旣不能履行該公司章程第十九條將前戶應納各費清償又不得將前店主梁某交出則本局在該公司與梁某欠費案未了結以前未便強令其爲該商接火也此批(十七年五月十九日)

地方法院

▲布告。▲爲布告第二次減價拍賣事查本院執行債權人楊正祥與債務人居子怡因貨款涉訟一案業經將債務人所有後開不動產查封標買在案現已逾期無人承買合行依照上次價額減去十分一作爲最低價額茲定於六月六日在本院第十一庭投標六月九日開標凡居民人等欲買是項不動產者仰卽遵期開具姓名年齡籍貫住址職業自願出價若干當具密函投入標匭屆期依法開標以投標人中出價最高者爲得標人該得標人應於卽日繳納標價定銀五分之一餘款於交產時一次繳足卽由本院給予管業證書倘逾限不納卽以投標人中出價次高者遞補仍照前開程序辦理仰居民人等一體知悉並仰各利害關係人於開標之日一律到場毋得自誤特此布告計開(一)拍賣之標的物坐落上邑十六保四區四十六圖多字圩六百十七號坐北朝南東半宅前埭瓦房兩開半隨屋基地附有場地公用四址東至弄南至小河西至中堂半間如界北係被告宅(二)物之所在地閔行鄉居家宅(三)最低價額銀元一百六十二元(四)閱看筆錄之處所本院承發吏辦公室(五)領看人債權人楊正祥地保崔杏卿本院承發吏孫立民中華民國十七年五月日實貼院長楊肇熉

▲爲布告第二次減價拍賣事查本院執行債權人匯大木號等與債務人沃老實因貨款涉訟一案業經將債務人所有後開不動產查封標賣在案現已逾期無人承買合行依照上次價額減去十分之一作爲最低價額茲定於六月六日在本院第一庭投標六月九日開標凡居民人等欲買是項不動產者仰卽遵期開具姓名年齡籍貫住址職業自願出價若干書具密函投入標匭屆期依法開標以投標人中出價最高者爲得標人該得標人應於卽日繳納標價定銀五分之一餘款於交產時一次繳足卽由本院給予管業證書倘逾限不納卽以投標人中出價次高者遞補仍照前開程序辦理仰居民人等一體知悉並仰各利害關係人於開標之日一律到場毋得自誤特此佈告計開(一)拍賣之標的物租地建造房屋八間尙有租期十九年(二)物之所在地斜橋路西首魯班路(三)最低價額銀圓五百二十六元五角(四)閱看筆錄之處所本院承發吏辦公室(五)領看人地保蔡桂振李木生及本院承發吏孫立民中華民國十七年五月日實貼院長楊肇熉

▲民事批示。▲一件莊得喜聲請否認和解請定期續審由狀悉查邱錦雲與莊瑞卿因欠租及解約涉訟一案業經本院和解成立該民並非本案當事人所請於法不合未便照准此批▲一件黃孟松請執行由狀悉查此案第二審判決尙未確定所請執行之處應從緩議此批▲一件潘春華請銷案請開並釋由狀悉准予銷案至陳俊才一名巳開釋矣仰卽知照此批▲一件方書蘭請領案款及查封餘費由狀悉仰於本月念二日上午九時來院具領此批▲一件吉小二子請執行由狀悉查此案係由爾妻提起離異訴當時爾並未提起同居反訴如果爾妻確由秦有德領去不回仰遲向民庭依法訴追可也遽請執行於法不合應無庸議此批▲一件徐正甫請強制執行由狀悉仰墊交執行費用銀幣五元聽候核辦可也此批▲一件張順記請領賬簿由狀悉仰於本月二十二日上午九時來院具領此批▲一件朱子棻請領案款由狀悉仰於本月二十二日上午九時來院具領此批▲一件王福記請領案款由狀悉仰於本月二十二日上午九時來院具領此批▲一件盧鳳江請分別銷案發證由狀悉胡汪寶江傅寶戴永生三戶應准免予執行餘候填發憑證此批▲一件馬順具交期票由狀悉據交期票一紙存此批▲一件楊瑞記聲請執行由狀悉查此案原卷尙未發還所請暫從緩議此批

▲民事判決。▲一件判決翟政祥與顧裕根等欠租涉訟一案主文被告顧裕根應給付原告房租洋三百七十元〇八角八分被告周蘭生應給付原告房租洋二百六十六元〇八角八分訟費由被告顧裕根負担五分之三周蘭生負担五分之二▲一件判決顧順堂與周熙敬田畝涉訟上訴一案主文原判廢棄本件發還川沙縣政府更爲審判▲一件判決劉銘熙與何元增債務涉訟一案主文何元增應償還劉銘熙票款本洋九千三百元又利息洋四百零八元六角八分並自丁卯年陰歷五月初六日起照約常年五釐利率計算付至執行終了日止但利息不得超過元本數額▲一件判決劉少齋與毛永泉等欠租涉訟一案主文被告毛永泉應償還原告房租洋四十三元四角楊老二應償還原告房租洋四十三元六角許漢記應償還原告房租洋一百七十抵元九角又小洋三十六角朱仲衡應償還原告房租洋五十八元一角六分王福根應償還原告房租洋一百二十元零八角訴訟費用毛永泉負担十分之二許漢記王福根各負担十分之三楊老二朱仲衡各負担十分之一

▲刑事裁決。▲裁決陸氏等易科罰金一案(主文)聲請照准▲裁判陸瑞生易科罰金一案(主文)聲請駁斥▲裁決陸昌達營利略誘嫌疑一案(主文)陸昌達應起訴▲裁決朱得貴等圖利略誘嫌疑一案(主文)朱得貴金朱氏應起訴▲裁決林莊根侵占嫌疑一案林莊根應起訴

▲刑事判決。▲判決王學餘傷害一案(主文)王學餘致人輕微傷害一罪處拘役三十日未決羈押日數以二日抵徒刑一日▲判決陳阿二傷害一案(主文)陸阿二致人輕微傷害一罪處拘役三十日未決羈押日數以二日抵徒刑一日▲判決張子鎭等強盜一案(主文)黃子鎭無罪李樹林無罪陳春榮無罪孫福泰無罪▲判決焦鼎明傷害一案(主文)焦鼎明輕微傷害人兩罪各處拘役十五日執行拘役二十日未決羈押日數准以二日抵拘役一日▲判決高福東等傷害一案(主文)高福東共同賭博財物一罪處罰金五元輕微傷害人一罪處拘役念日與罰金併執行未決羈押日數准以二日抵拘役一日罰金如無力完納時易以監禁五日胡長記共同賭博財物一罪處罰金十元如無力完納時易以監禁十日▲判決成有山侵入竊盜一案(主文)成有山無罪▲判決楊海榮傷害一案(主文)楊海榮傷害人致輕微傷害一罪處五等有期徒刑三月未決期內羈押日數以二日抵徒刑二日尖刀一柄沒收▲判決周長貴傷害一案(主文)周長貴傷害人致輕微傷害一罪處拘役二十日未決期羈押日數以二日抵徒刑一日判決姜子昂等因公然侮辱罪上訴一案(主文)原判決撤銷姜子昂印硯鴻無罪▲判決祝廣山等竊盜一案(主文)祝廣山竊盜一罪處五等有期徒刑二月未決羈押日數以二日抵徒刑一日劉王成受寄贓物一罪處拘役可十日未決羈押日數以二日抵拘役一日祝廣順無罪

▲批示。▲金招財狀悉准予保外候訊此批▲姜顧氏況悉准予保外尋覓爾女此批▲陸田氏狀悉准予保釋此批▲潘徐氏狀悉巳起訴所請再傳丁阿四訊辦顯係有意株定未便照准此批▲陳廣仁狀悉該民之鈔票旣係在輪船上被賊竊去與董買辦無關至所謂允賠不賠一層實係民事本處不能受理仰卽知照此批▲孫先坤狀悉判令交人是民事問題應向民庭起訴仰卽知照此批▲張家聲信及狀均悉候轉集被告人等質訊核奪此批▲薛步奎狀悉本院曾傳該民因無住址故未傳到至本案則已送預審庭審訊矣此批▲楊養生等狀悉准予通緝被告所請將元利藥行交管一層實係民事本處不能干預此批(九日)▲何長生狀悉所請不准此批▲王學餘狀悉候偵查核奪此批▲王學有狀悉仰卽遵傳來案質訊核奪此批▲仇榮龍狀悉被告人旣住在英租界麥根路則應向臨時法院起訴仰卽知照此批(十日)▲王毛囡呈悉該民與王毛譽等所居之地及被竊之田畝均在寶山縣管轄境內應向寶山縣呈請核辦仰卽知照此批▲萬會華狀悉案已起訴仰卽知照此批▲孫炳勝狀悉仰於釋放之日自向監案請領可也所請不准此批▲張新記狀悉該民訴朱某行竊並無何種證據未便空憑一言卽予查究所請不准此批▲徐炳郎等狀悉仰於本月十五日以前自行來院投訊此批(十一日)▲張咸和狀悉仰於本月十五日以前自行來院投訊再行核奪此批▲盧萬家狀悉查所訴縱係實在爾亦無告訴權自應毋庸置議此批▲陳兆順狀悉刑事無備案程序所請應毋庸議此批▲袁胡氏狀悉本案旣經臨時法院受理此批(十二日)▲羅徐氏狀悉該氏應向有權管轄犯人所在地之司法官署訴請核辦仰卽知照此批▲王衍忠狀悉該民並無受傷痕跡前經驗明處分不起訴在案所請不准此批▲金永福狀悉毋父重利盤剝係觸犯土豪宜傳條例罪名業轉解南京地方特別法庭核辦仰卽知照此批▲劉如有狀悉案巳起訴仰卽知照此批▲張順亭狀悉所訴各節律無處罰明文業將爾媳開釋在案所請送堂之處應毋庸議此批▲趙長銀狀悉仰候公安局送案後再行核辦此批(十四日)▲曹閔氏狀悉仰繳保證金八十元來案候奪此批▲華潤高狀悉刑事無備案程序所請未便照准此批(十五日)▲余峒狀悉該民與事案因經營商業發生糾葛純係民事問題應向民庭呈請核辦仰卽知照此批▲張陶氏狀悉該氏訴張姜氏等傷害並無絲毫證據未便空憑一言卽予傳究仰卽知照此批▲朱長富狀悉爾妻是否自己走失抑係被人拐匿應候尋覓後再行訴請核辦所請不准此批▲嚴永高狀悉查僞造文書係地方案件上訴審不屬本院管轄候將來狀轉送蘇州高等法院核辦仰卽知照此批▲王則軒狀悉案巳起訴仰候公判此批▲倪興源狀悉案已起訴仰卽知照此批(十六日)▲徐小琴狀悉刑事無備案程序所請未便照准此批(十七日)▲李榮富狀悉江女有無被誘情事該民無權過問仰卽知照此批▲張更慶狀悉仰於本月二十二日以前自行來院報知後再行核奪此批▲劉發生狀悉該民訴高某與妻有姦並無絲毫證據未便空憑一言卽予傳究仰卽知照此批(十八日)

上海上訴院

▲刑事判決。▲一件史永林李阿四因強盜案件不服臨時法院第一審判決聲明上訴一案(主文)上訴駁回▲一件金步田因強盜案件不服臨時法院第一審判決聲明上訴一案(主文)上訴駁回

臨時法院

▲民事批示▲一件裕成號第等大堤春貨款案請求領款由狀悉大堤春拍賣款內餘數六百四十五兩准予給領完案此批▲一件褚晉剛爲胡其友會款案請領担保據由狀悉候傳案訊核此批▲一件段少甫氏爲奈思脫欠款案請求領款由狀悉奈思脫繳案洋六百元准予給領此批▲一件奈思脫爲段少甫氏欠款案請求繳款由狀悉准予先行繳款洋六百元其餘款仍仰遵期續繳此批▲一件方耀記(卽方耀西)爲周子興聲請給論執管股票具狀反對由狀悉既據具狀反對應卽停止給論仰另行起訴以資解決此批▲一件盧正祺登報與子媳脫離關係請備案由狀悉該具狀人與子媳之家族關係非登報聲明所能脫離所請備案應毋庸議此批▲一件周子興附呈報紙請給論執管由狀及附件均悉該具狀人聲請各節巳據方耀記(卽方耀西)具狀反對仰另行起訴以資解決所請給論暫毋庸議此批▲一件唐崇枝爲脫離父子關係聲請備案由狀悉爾子果有在外爲非浪費情事自應由爾子負責所請備案准予脫離父子關係之處應毋庸議此批▲一件吳偉氏等爲承繼確定聲請備案由狀及附件均悉准予備案此批▲一件周椒青請求展限和解由狀悉准予寬限一月俾便和解了案此批▲一件陳生記聲請假扣押股聯芳住宅由狀悉准卽提供擔保金一千兩或相當舖保到院核辦此批▲一件馬海洋行爲與俄國軍官俱樂部欠租案業經和解聲請註册由狀悉案既和解應准註銷此批▲一件唐彪南爲呈繳判款請求開釋由狀悉既據呈繳判款應准卽予開釋此批

▲民事判決▲一件梅國徽與趙藝(卽趙可芳亦卽趙經茂)因保證金涉訟一案(主文)被告應退還原告香港銀三萬元及自原告付款之日起至執行終了日止週年八厘之利息訟費歸被告負担▲一件王年根與桂炳除因借款涉訟一案(主文)原告之請求駁斥訟費由原告負担▲一件沈榮記(卽沈榮昌)與陳永樹等因欠租涉訟一案(主文)被告人陳永樹李作新應共同償還原告人銀一千九百二十八元如李作新始終避匿無法執行陳永樹應負全數清償之責原告人對於被告公和祥號之訴駁斥訟費、被告人陳永樹李作新負担▲一件中國興民烟草公司與華南烟草公司因損害賠償涉訟一案(主文)本案應予註銷▲一件滋豐莊與梁允恆因欠款涉訟一案(主文)本案准予撤銷▲一件陳文興與楊寶富因欠款涉訟一案(主文)被告應共返還原告借款洋三百元及自起訴日起(卽十六年十二月二十三日起)至清償日止長年一分五厘之利息原告其餘之請求駁斥訴訟費用由原告負担三分之二被告負担三分之一▲一件李春麟與趙德祺因抵款涉訟一案(主文)本案准予撤回(民事裁決)一件吳孫氏與其夫爲粧奩涉訟聲請訴訟救助一案(主文)本件聲請駁斥並限聲請人於十日內繳納訟費否則卽將案註銷

▲刑事判決。▲一件虹口捕房訴戴金元竊盜一案(主文)戴金元竊盜之所爲處拘役一個月▲一件韓忠興訴洪大竊盜一案(主文)洪大竊盜之所爲處拘役五十天▲一件哈爾濱捕房朱小六子竊盜一案(主文)朱小六子竊盜之所爲處拘役一個月贓物暫存捕房候失主到領▲一件西人勞夫訴陳運福竊盜一案(主文)陳運福竊盜之所爲處拘役一個月▲一件郵政局吳藍田僞造私文書一案(主文)吳藍田僞造私文書之所爲處五等有期徒刑十一個月未決羈押日數准以二日抵徒刑一日

▲刑事批示。▲一件陳錢氏訴殷聯芳詐財請究由狀悉據執行傳喚之法警報告該被傳人現在不知去向傳票無從送達等語仰查明被告確實住所呈報來院以憑再傳如欲拘提須繳納保證金方可照辦此批▲一件劉錫和請領賑簿由狀悉准予具領此批

儉德儲蓄會消息欄

星期同樂會消息

儉德儲蓄會、定於本星期日(念四號)上午九時半起、循例舉行第二十三次會員同樂會、除明月公司百星大戲院贈映之電影名片外、並有他項遊藝、會員觀者概不收費、祗須攜帶會證、向該會換取入座劵一紙、卽可入場云、

朱樹楨律師爲象砂盤款慎重聲明事實

查此款當時由三益廠按照盤據數目經本律師手轉存於德大煤號有該號經理戴愛棠出立存單爲憑內有七百元扣存三益爲抵付一部分之敝廠房建築費故敝處祇有存條並無現款望大股東速覓店保取去此條以免誤會而清手續否則發生事故本律師不負絲毫責任特此愼重聲明

吳榮春緊要啓事

鄙人自本年舊歷正月十五日受盤太平洋理髮店改爲俱樂宮曾經登報聲明詎閘北水電公司以前戶積欠電費等剪斷火綫經已兩次呈請公用局調查火費若干該水電公司祗云積欠火費洋四十五元九角八分卽可接線今因情願認償前戶欠費詎該公司忽稱前戶太平洋尙有竊電自願賠償三百元須將兩款幷繳方爲接線況前曾兩次呈請公用調查及農工商局等均有批示並無竊電之說今忽藉詞壓迫不知該公司究覓存何意見發生此次頃嚇及壓迫商民之藉詞爲特登報聲明俾衆週知以評曲直是非 北四川路虬江路鴻興坊一百十四號俱樂宮吳榮春白

遺失股息摺

茲今遺失中孚銀行蔡久記戶名八字第一百廿三號第一百廿四號股息摺兩扣每扣計股本洋一千元共計洋二千元除向該行聲明作廢另行補給新摺外特此聲明

遺失圖章

茲遺失勞帥氏印象牙篆字陽文方圖章一顆因予各處銀洋往來均用此印刻已去函往來家另換新印舊印如有發見概作無效

柏林德國大學醫學博士

謝其綱

診所南京路香粉弄寶成銀樓樓上八五中央電話三五住宅施高塔路恆豐里十二號門診時間上午九時至十二時下午四至六時

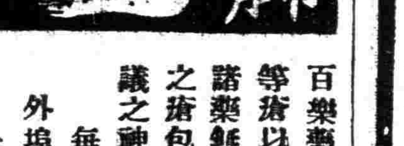

百樂藥膏專治爛脚爛腿各種濕毒濃水等瘡以及凍瘡潰爛積年累月濃水常流諸藥無效者速貼此膏雖十年八年不愈之瘡包可立卽見效剋日收功誠不可思議之神藥也

每張大洋二角不靈還洋

外埠郵票可代洋寄費加一成

上海望平街晶報館戴君代售

百樂藥房啓

首創第一

隨帶搬夫四名

車租每小時四元

上海搬場公司

上海銀行公會會員

商辦廣東銀行有限公司廣告

本銀行完全係商辦在香港註册法定資本金香港洋一千二百萬元已收足資本八百六十餘萬圓另存公積金八十五萬圓總行設在香港另設分行於上海紐約舊金山廣州濱角漢口及代理處於天津北京英京日本小呂宋南洋等處專做銀行業務及儲蓄一切交易格外克己如蒙惠顧無任歡迎上海分行地點英租界寧波路八號電話中央一七七六號一七七七號一七七八號

夫君惱怒巧婦挽以清導丸

婦人之吸力

婦人之於男子有無吸引之力大抵視其皮膚與口氣而定倘滿面紅瘰口氣穢濁則必法須設免除之方爲良策至於皮色黃萎或發生小泡以及口臭等症其最大原因莫若大便祕結而療治大便祕結之藥劑舍紅色清導丸之外殆無有更佳者矣此丸性質和平善平能肝通便關於此節如天津東北唐山西新軍屯德裕棧安仲三先生來函云鄙人患大便滯結久不見效及購服紅色清導丸每日大便流順已毫無結燥之苦且覺心身暢適矣韋廉士醫生所製之紅色清導丸乃是專治 大便祕結 肝火上升 疾病頭痛 胸悶胞脹 口氣穢濁 頭暈目眩 面現紅瘰 皮膚萎黃各症之靈藥紅色清導丸凡經售西藥者均有出售或直向上海江西路六十號韋廉士醫生藥局函購每一瓶大洋六角每六瓶大洋三元郵力在內收用郵票

請認明韋廉士醫生藥局之出品方不致誤

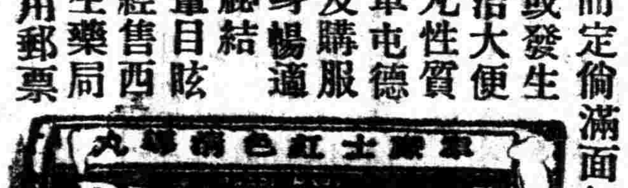

商辦閘北水電股份有限公司公告

本公司十六年份分配股息案業於四月十五日第四屆定期股東會報告通過各股東應得股息當經製就息單按址陸續寄奉如數目查核無誤請在收據上簽名蓋章(須與存公司印鑑一式)於本年五月二十日起持向閘北大統路本公司領取如各股東地址不明或已遷移截至五月二十日尙未接得息單者祈來公司聲明以免貽誤再第三期股款未曾繳足各戶應以本屆股息抵充亦經另函通知不寄息單倂此通告

商辦輪船招商總局總管理處會計員養成所招生通告

(一)名額 十六名 (二)修業期間 暫定爲一個月 (三)待遇 修業期中不收學費惟膳宿須自備畢業後得酌派服務 (四)投考資格 高級中學商科卒業及以上程度幷有相當實務經驗者 (五)考試科目「簿記」「珠算」「國文」「英文」「口試」 (六)投考手續 凡來報名者至招商局總務科隨帶四寸半身照片一張畢業或肄業學校證書 (七)報名日期 五月十七日至二十六日止每日上午九時至十二時星期停止 (八)考試日期 五月廿七八日 (九)考試地點 招商總局

永安天韻樓

露天影戲 開映 明星公司 著名新片 車遲國

大京班 王樹臣 俞蘭卿 陸子良 伍逢春 譚紅梅 小瑞亭 小長勝 琴艷芳 何雪英 安邦定國志 二本

鳳儀班 金鳳樓 朱桂紅 胡沙 朱朋 崔韻 馬聲 徐金霞 胡惠叔岩 青寶峯 日夜開演 拿手好戲

柳社 男子新劇 吳愛珠 王少白 金玉如 張四維 趙文聲 李梅君 （馬永貞）

◎欲知詳細說明請閱天韻樓日報◎

先施屋頂樂園

大京班 特煩應君寶蓮新排大宋歷史好戲 （十五本）（十六本）狸貓 准于四月初一夜起演

女子樂社新劇 特煩呂君麥樵新排著名俠義警世新劇 江湖大好老 特此露佈 排練純熟 即日開演

國產影片 （水滸） 日夜開映

新新屋頂花園

新聲大京班 王俊宸 張銘軒 趙君甫 麒麟童 李鑫培 王寶蓮 秦雪霞 王蘭卿 水上飄 宴杜文 （夜）五六本 飛龍傳

鐘社新劇 林 夏 宋 張 秦 董 雍容 天人 癡僧 大公 哈哈 天心 （日本與山東）

精神團 張冶兄 易方朔 滑稽新劇

露天場 少林 會清 鄭吉 （驚人武術）

大世界 地址愛多亞路 西新橋堍

大世界建築告成之大露佈
（門票小洋三角）
▲須知今年之大世界非去年之大世界
▲此後之遊戲場異往日之遊戲場
略撮大要如下
新建五層樓高大洋房
分•亭•台•樓•閣•廳•悉號共和
一層有一層之精美佈置
一場有一場之新奇遊藝
共和廳、陳列名花四時常設雅座品茗鬧中得靜
共和閣、紹興文戲蓮台彩劇南方歌劇彈詞說部調各方圖滑稽捧腹
共和樓、徽州戲純粹徽
共和台、魔術新戲從未有過科天影魔術奇巧莫測
共和亭、高蟲雲霄術觀洋場車水馬龍盡在眼底
其餘大京班羣芳會唱卷戲杭州班等等尚有種種遊藝不克遍載
露天影戲場陳設大千世界都門一所

百星大戲院

老靶子路福生路口電話北第一二五二

今日日夜開映

◀環球公司本年特別出品▶

◀曼蘭 菲爾 濱腦 門開 來等 十大 明星 合演▶

情天戰雲

時間 日戲下午三時下午五時 夜戲九時一刻

價目 日戲 樓下九角 樓上一元 夜戲 樓下一元 樓上二元

中央大戲院

每逢星期三星期日換片 電話中央二三五五號

時刻 （日戲）三點起 五點半 （夜戲）九點鐘起

價目 日戲 樓下三角 樓上四角 包廂六角 一律小洋 夜戲 樓下四角 樓上五角 包廂八角 一律小洋

電影皇后 腦門塔文 主演傑作 香艷潛移 舞場艷史 ◀詎女懷春▶ "KI KI" 片中加印中文說明

新中央戲院

每逢星期三星期日換片 電話北二三二二號

時刻 日戲三點鐘起 五點半起 夜戲九點鐘起

價目 日戲三角四角六角 夜戲四角五角八角 一律小洋

大中華百合影片公司最近出品最動人最寫真之哀情社會影片 （馬振華） 周文珠飾馬振華 王次龍飾汪世昌

夜場特請戲劇家萬籟天君表演獨幕劇 汪世昌之死

武昌大戲院

地址 虹口東武昌路四號 電話北七五九二號

時間 三時 七時一刻 九時一刻 日夜一律 兒童減半

（價目） 樓上四角 樓下二角

著名義俠愛情名片 ◁李却巴圖密斯主演▷ （義僕逃監）

◎加印華文字幕以便觀覽◎

虹口大影戲院

虹口乍浦路 電話北一四八號 每逢星期四星期一換片

時間 日戲三點鐘 夜戲七點一刻 九點一刻

（價目） 樓上三角 樓下二角 幼童減半 日夜一律

密耳登雪耳斯傑作 今天日夜開演三次 （情之犧牲）

▶預告◀ 即禮拜四起開演 （好運氣）

共舞台影戲院

法租界 每隔三天換片一次

（時刻） 日戲 一時至三時 三時半至五時半 夜戲 七時至九時 九時半至十一時半

（價目） 日戲 樓下小洋二角 樓上小洋三角 夜戲 樓下小洋二角 樓上小洋三角

◘今天日夜開映之大會串◘

◘羅克笑話三本◘

▶卓別令笑話二本◀ ▶泡洛笑話三本◀

▶千載一時之混合好戲◀

城南通俗大影戲院

大東門小南門北 每星期換片二次

時間 日戲二時半 夜戲七時九時起

（價目） 優等正廳一元 特別正廳四角 包廂二角 幼童減半 日夜一律

今天日夜開演 ●中國影片● （朱紫國） 孫行者計盜紫金鈴 月明影片公司出品

●預告● 初五日起開演 （三年以後）

法界共舞台男女合演

禮聘京津著名優等文武藝員

准四月初六夜開演京戲先此預佈

榮記大舞台 男女合演 四月初二日戲 准演文武拿手好戲 價目（注意） 七角 六角 四角 三角 二角

李勝奎 孫慶芬 陳嘉麟 小桂元 袁小樓 林樹森 筱凌雲 李桂春 即小達子 孟麗君 白鳳英 張桂芬 李瑞亭 沈豔芳 殷春虎 陳月梅 李人俊

（狸貓二本換太子）

榮記大舞台男女合演 四月初二夜 禮聘南北著名文武藝員合演好戲 價目（注意） 一元 八角 六角 四角 三角

殷春虎 于蓮仙 張竹軒 沈豔芳 李桂芳 張桂芬 林樹森 孟麗君 李桂春 即小達子 筱凌雲 袁小樓 白鳳英 李瑞亭 小桂元 陳嘉麟 孫慶芬 李勝奎

▶四本奇女鎮國夢驚高廷贊出世◀

天蟾舞臺 男女合演 四月初二日戲 特煩文武拿手傑作好戲 全體名角一律登台演准 電話中央二七三二另

高百歲 潘雪豔 劉漢臣 麒麟童 琴雪芳 王芸芳 琴秋芳 董志揚 小楊月樓 劉奎官 劉漢臣 潘雪豔 琴秋芳 麒麟童 琴雪芳 王芸芳 劉奎官 高百歲

▶頭本華麗緣◀（霸王別姬）▶二本華麗緣◀

天蟾舞臺男女合演 四月初二夜戲 特煩全體名角一律登臺演准 拿手傑作文武好戲 電話中央二七三零

彭春珊 董志揚 高百歲 潘雪豔 劉漢臣 琴雪芳 麒麟童 小楊月樓 王芸芳 劉奎官 琴秋芳 葛華卿 楊菊笙 李春棠

◘新排新劇 頭二本香蓮帕 今夜初演◘

丹桂第一台男女合演 四月初二日禮拜六日戲

陳祥元 潘月山 （小三）麻子 瑞德寶 李君玉 雪明廷 蓋玉美 劉文 芙蓉草 小孟七 友誼情商挽留一天 黃桂秋 馬連良 友誼情商挽留一天 馬春樵 郝壽臣 全本 馬連良 王長林 曹連孝

四枚關勝 掃松下書 九龍山 塔子溝 梅龍鎮 寶蓮燈 盜御馬 連環套 盜雙鉤

丹桂第一臺男女合演 四月初二夜戲 價目（注意） 花官一八包一正三三包三客四電中

瑞德寶 雪明玉 劉文美 小孟七 蓋玉廷 馬春樵 黃桂秋 芙蓉草 友誼情商挽留一天 郝壽臣 馬連良 王長林 馬春樵 芙蓉草 黃桂秋 友誼情商挽留二天 馬連良 郝壽臣 王長林 （小三）麻子

割髮代首 霞（關） 虹霓關二本 審潘洪 ◘改良蚆蜡廟

上海舞台男女合演 四月初二日戲 價目（注意） 優等花樓四角 特別包廂二角 優等官廳五角 特別正廳三角 統售洋小一角 電話中央五○六

劉雨田 王桂卿 王文祥 劉雨田 賈璧雲 趙如泉 趙君玉 郭春華 韓玉卿 王桂卿 于雨亭 賈璧雲 金少山 黃玉麟 趙如泉 趙君玉 趙韻聲 筱蘭芬 郭春華 韓玉卿

◀鐵公雞七本 全本郭彥威造反▶ 狸貓換太子二十四本▶

上海舞台男女合演 四月初二夜戲 價目注意 優等花樓六角 特別包廂三角 優等官廳八角 特別正廳四角 三樓律洋二角 電話中央五六零

趙東昇 于雨亭 賈璧雲 金少山 劉豔琴 趙君玉 趙如泉 黃玉麟 趙韻聲 筱蘭芬 郭春華 王桂卿 吳桂芬

新排新劇 ▷頭二本穿金寶扇恨◁ 初次開演

林記更新舞台 男女合演 四月初二日 價目注意 頭等花樓六角 特別包廂四角 頭等正廳三角 電話北四三一二二三

今日日戲 開演美劇 燈綵名優

（全班合演）

天下第一橋

二時登場 光臨請早

林記更新舞臺男女合演四月初二夜戲

孟宏垣 劉斌南 張培奎 韓厦 劉 王 筱 香艷筱 親王筱 張 陳 劉鳳卿 鞠德奎 周翠蘭 蔡桂卿 喜鳳冠影月紅香 紅菊紅韻樓佩卿

天下第一橋

廣舞臺聘請粵東寰球樂第一班四月初二日夜戲 開設虬江路中 電話北四百六十二號

日戲 ●新編配景俠艷情劇● 香樹離魂 鄧英君編撰 （全班名伶落力拍演） 價 日 特等大洋一元二 頭等大洋八角 二等小洋五角

夜戲 ●新編配景唯一名劇● （斬龍遇仙記） （靚雪秋著名傑作） ▶全班名伶落力拍演◀ 價 夜 特等大洋二元 頭等大洋一元二 二等小洋七角

名流

（X）

報紙傳說：天津名流，又擬鼓吹和平，主張南北停戰對外。而所謂名流之中，有幾個是做過元首的，徐世昌，曹錕。

說起曹徐二君，恕我們不敬，實在是有些『忘懷』了。他們之做總統，我們是知道的，下野以後，消息杳然，却不料『閉戶修養』的結果，已一變而爲名流了。

名流的意義，在中國傳統的界說上，其實就是超然派，或高蹈派。應該是『入山必深』『入林必密』的高人逸士，中國因爲造林事業不發達，大抵已沒有山林，何況乎深密，而租界却一天天的多起來，但佛經和大菜，住在裏面，雖沒有麋鹿可愛，木石可友，却是看不完吃不完的，而名流的資格，也於此養成了。

然而也總不能不算是特別國情之一，共和國總統，不能無政見，有政見，不能無主義，一旦下野，便會立時變成超然派，彷彿主義和政見，只是上台串戲的工具。

租界不滅，大抵名流也不會絕，而名流不絕，中國的前途，大抵也就難說。

上海的時髦女郎抄襲了美國老祖母的舊文章

（不忍）

「六十年前，女子剪髮之風曾盛行美國。女學生，交際之花，大家閨秀和年高的祖母們一齊着了魔，不管教師們父親們丈夫們和孫兒們的抗議，個個都剪了髮。後來一年，兩年，三年，漸漸過去。女人們的頭髮也漸漸留長了。不到五年，剪髮已成陳跡；十年已後，簡直無人知道了。」

六十年是很長的時期，但上海還有一個老人能清清楚楚。

記得當時的剪髮狂。這人是個美國人，那時他住在美國西部。以上的話，是他親口對記者說的。他又說：

現在上海妖媚的姑娘們，剪着美麗的式樣，自以爲非常時新，那知正是抄襲了伊們老祖母的舊文章。但是那時的女郎們，做夢也不會想踏進一家理髮館去，伊們剪髮都是偷偷的在家中做的。

「六十年前的男子們怎樣呢？女人們拚命和頭髮做仇敵，男子們却拼命和鬍鬚做親家，那時的鬍和鬚，都留得又大又厚，現在盛行的卓別麟式小鬍子去比較，簡直是小巫見大巫，往往二十歲左右的青年，已蓄著很長的鬍子了。」

末後，他又述了一件趣事：

一九二〇年一九二一年間，美國全國的髮針和髮網製造者竭力宣傳反對剪髮，他們製造空氣說剪髮已不時式了。但是想信這謠言而留髮的，千人中不滿一人，結果剪髮女子越發多了，那時美國西中部有一小城，城中頑固派佔勢力，規定一律例，女子不准剪髮，那知有一女郎竟大膽剪了，立刻被警察捉了去，監禁了兩天，被各報知道，大字登載，震動全國。許多名律師自願盡義務替女郎辯護，嚇得城中當局不敢再響，將女郎釋放了，又賠償了伊美金五千元的損失，但是那城禁止女子剪髮的律條，却至今還未取消咧。

日本民族性——虛僞

（一蝶）

在沒有到過日本的人，他的想像上，那區區的三島，彷彿是世外桃源。我也正是這樣的一個。

據中國古時的記載：海上有三神山，有長生不死之藥，人不能達，行將至，輒被風引還。後來出了一個有名的皇帝，秦始皇，他聽到了這個傳說，便差徐福率童男女各若干名，齎糧而往，徐福既至其地，遂不復返，相傳他便是日人的始祖。大抵同文同種之說，也從此考證傳會而來。可信與否，現在可以不論。即使，真有其事，懸隔數千年，也自然沒有再認族的可能，我所覺得很有意趣的，便是這個故事的本身。三神山這個名詞；長生不死的藥；引舟的大風，都充滿了浪漫的意味，使人悠然而神往。總之，我對於日本這個國土，實在是很有些戀慕之意的，這自然是站在『審美』的立場上而言，雖然我自知決不是一個美術家。

我又常從到過日本的朋友的口中，約略知道些日本的風景的優美。這優美，在我們這樣混亂而污濁的環境中，簡直是連想都想不到的。從去年以來，不知以何因緣，我忽然對日本的文學，發生了很濃厚的趣味。最初看到的，是現代日本小說集，那並不是什麼新書，但在我却還是『初會』，以後又陸續的買了幾部文學家的專集，如芥川龍之介集及國木田獨步集等。這幾部書於我有着怎樣的吸引力，我實在沒有適當的言語可以形容。那部，『現代日本小說集』，因爲翻閱過勤，連書面都脫落了。我看那些書，並不是要想成一個日本文學的研究者，只是愛着一種情調的衝動。換言之，是想藉此滿足了我的趣味的要求。日本現代的文學家自然很多很多，但就我所見到的作品而言，我可以概括的一個主觀的批評：牠們都是情感的產物。或者以爲這話過於籠統，一切文藝，本來都是情感的產物。然而不知如何，我終覺得歐美人的小說，多少總帶着些說教者和演說家的氣味，使讀者與作者的中間，生出一種隔膜。牠們的作者的情感，是經過理智的。有些做作的形迹的情感。日本作品中的情感，確實沒有牠們的深刻顯明，但他的感動的力量，正在這一點，就是所謂朦朧的表現。文學本是一個夢，而在日本的作品裏，夢的徵象尤其顯明。在文學上，我幾乎成了一個『日本迷』，並且除此以外，便是關於文化的著述，我也很喜歡看，因爲在他們的文字裏，總覺得很濃重的塗了一層人情的油漆似的，一些沒有枯燥的地方。

總之，從牠們的風土上，文學上，傳說上，我實在要下這樣的一個斷語：日本人是一個富於感情的民族，因此也可以像一般人說：日本人也是一個藝術的民族。然而從他的國際間——尤其是對於我國——的行爲和手段看來，却顯然和我們所擬想的是個絕大的矛盾：日本人不特不是富於情感的民族，簡直是一些都沒有並且連人類的一切的通性都沒有的民族。是一個完全爲功利主義所支配的民族。在功利主義下面的日本人，實在是並野蠻民族而不如。野蠻人在文化上雖然幼稚一些，但究竟還有些人性，他是一些的人性都沒有，完全是野獸，而且是發了瘋狂的野獸。我們假使單看見了在國際間發揮他的獸性的少數的日人，萬萬不會料想到在他們裏面，會有這樣的富於情感和同情的文學作品。有一個朋友說，日本人是虛僞的，那些作品，未必是文學家的個性的誠實的表現，或者還是一種宣傳，這話，我不很相信，一個民族的通性，經過特殊階級的製造，本有變化的可能，但這變化出來的民族性，自然不是真正的民族性。我以爲要找日本真正的民族性，還得到文學界裏去，也可以說，要找真正的日本人，還得到文學界裏去。日本的真正的光榮，也就是在於這幾個文學家的身上，可惜這個光榮，太黯淡而無力了。

FC女士與擣玉君

（賡夔）

愛情的謎，終是迷迷糊糊地！因此，『誤會』的發生，往往造成了不幸的事實；在我開話欄中，自從發現了擣玉君給F女士一封信後，引起了雙方的疑竇：在擣玉君，疑心着答覆他的F女士，不真是他信中的F女士；而F女士呢，却用肯定的語氣承認擣玉即是他舊時的一個同學了！然而我是很明瞭的：而且我確實可以證明，FC女士，的確就是擣玉君信中的人。因爲擣玉君給我的信上，明明寫着F女士的真姓名，而FC女士給我的信上，也明明寫着擣玉所寫的真姓名，所以現在我站在第三者的地位，勸雙方不要再多疑了！也不要再多誤會了！現在，F女士又有信來，發表在下面：

再答擣玉君

（FC女士）

擣玉君：

不想世間竟會有這樣相同的狀況，更有這樣相似的事件，在同一時期發生。在我看到您那封未發出的信稿，從什麼久華樓話別，吳淞江頭新校生活，西園留園……等看來，很像是我同學C君。但是當時也會疑及擣玉另有其人，並非我同學C君，所以那時，『期望』和『懷疑』的兩種情緒驅使着猶豫的我，間接的到報上答您。再看了五，一七覆我的信，知道你是十二分懷疑，我并非您所指的F女士。可是事實指示我，使我十二分疑及您的確是我同學C君。本來我也早已知道這虛僞齷齪的人海裏，那有與我心弦奏着同調的人。慣過了孤獨寂寥的生活，也不必冒了什麼冒牌女士，心懷叵測的罪名，來和一個不能確定是否是我同學C君的擣玉周旋，不過看了你那兩次的信，竟找不到可以證明你不是C君的地方，反正你適合C君的條件，依然鼓勵了許多，熱望的心，益發添了許儒怯的我，再來答你。擣玉！請你恕我冒昧。擣玉君！我的確不能證明您不是C君，所以我竟把您當作C君來肯定的稱你。至於您說沒有奔走效勞，那不必客氣，去年抱病，更可證明我是您指的F女士。我始終以爲用非專指而您能會意的名字FC到報上來答覆不知是否C君的您，比用我的真姓名，要穩妥得多。

阿！你竟以爲我在報上答您的勇氣都沒有嗎？我也知道；的確的知道在這黑暗的世界，卑污的社會，愛的真精神是斷難任它發育的，要是有能秉承愛神的使命，再也抑制不住潛伏「愛」力的鼓動，稍許吐露一二句內心的蘊情，或者已往的回憶……在一般低能者聞聽之餘，已視若霹靂之從天而降，好像似夢非夢，便大呼「這決不是儒怯的人，所能說的」，這樣，這樣驚奇的吶喊聲，早已把愛神的靈魂衝散於五里霧中了。

擣玉君！我是一個儒怯無能者，但是我也可以看出您是一個……者呀，在這國事蜩螗的當兒，不是我們高談情愛的時候，休教那，『藕絲兒縛定了鴟鴞翅，黃鶯兒奪了鴻鵠志』。我願您擱淺在愛河岸灘上的心靈，轉向風雨飄搖的黨國，不必再爲了儒怯無能的我，虛耗心神吧！擣玉君！千萬自重。

FC女士上。

要錢不要命

淒涼的月夜

（孤鴻）

光華燦爛的明月，
從窗隙裏透到床前，
窗外扶疏的樹影，
顯出無限的悠然；
那來凄切的簫聲，
奏出凄凉的哀音，
觸動了異鄉飄泊之心，
「唉！母親！
我幾時才得吻你的霜鬢」？

百齡機屢試屢驗

▲胃呆者試服三天胃口開而飯量增多
▲乾隔者試服四天大腸潤而大解有序
▲失眠者試服五天腦力強而心安睡
▲腎虧者試服半月內腎強而筋骨舒泰
▲衰老者試服二月足力強而本元恢復
▲血虛者試服二月氣血旺而面色紅潤
▲不孕者試服百日卵子強而一索得男
▲疲勞者試服十天精神足而力勝繁劇

價目　大瓶二元　小瓶一元

上海愛多亞路九福公司總發行　國內外各大藥房均有出售

國貨

中華製藥公司監製之人丹，取料完全中國藥材，資本完全華人出資，製造完全華工精製；

國人愛國，務望一致勵行經濟絕交，萬衆一心，提倡國貨，拒舶來品於千里之外，國家幸甚！國貨幸甚！

人丹總經理
上海三馬路
中法大藥房

全國中法分行及各雜貨店，有出售

⊙男女淋病自療法新發明

（德國花柳病雜誌抄譯）

一　何謂淋病

[illegible]

二　淋病之原因及其傳染經路

[illegible]

三　淋病之症狀

[illegible]

四　淋病之經過

[illegible]

五　治淋新藥海底山之祕密

（德政府監製）

（海底山新藥）

花柳祕寶（海底山）乃德國海底曼大藥廠最新發明。獨家製造。爲德國政府實驗監製。特許專賣。治斷根唯一無二之聖品。蓋今日醫藥之發達。莫如德國。而德國政府。常予以實驗特許專賣者。又以（海底山）爲首屈一指。故德國醫界確認（海底山）爲治淋白濁及其他尿道疾患等之一切疾患。風行全球。最靈之至寶。遂引起世界醫學界之大歡迎。治療上世無其匹。與治梅毒之（新六零六片）NEOSA（）稱姊妹云。

德國政府實驗　治淋新藥　海底山　每盒服七日洋三元　每料三盒大洋九元

海底山Heidisan色黑光潤。狀頗美觀。如烏金球。氣味芬芳。服用甚便。在胃中毫無侵蝕之流弊。通過腸內。而始溶解。被吸收最迅速。轉瞬間透入血液。排泄於尿中。故於消化器絕無妨礙。服後亦不損傷腎臟。非如他種檀香油並能害於胃腎者所可比擬。防腐融化。清血毒。以鎮疼痛。止炎熱。殺淋菌。作用完全滅毒血液內及尿道膀胱粘膜之淋菌也。輕症一盒。重症約二盒。最重症約三盒。立奏奇效。永斷根。萬試萬驗。（奉送詳細說明書函索祕寄）

各埠各大藥房醫院均有出售

上海四川路一二二號

德國政府註冊　海底山廠代表　美商三德洋行獨家經理

電話中央七〇三一號

商情

標金續跌

▲收盤爲三百三十六兩四錢

昨十九日、金市跌風未已、皆因大條及滬市英美日等匯票、胥已放長、匯兌猶低之影響、惟買戶較爲敏活、故不致暴跌、自早市降落二兩、當卽回上一兩、英匯揭曉、復降一兩有餘、旋後各匯似平、復已上騰二兩餘、至後轉小二兩之外、而人心不定、市况恍惚也、各號交易尙稱興盛、元盛永康志豐永裕豐永宏興永等皆爲買方、大連幫時進時出、而買出者均是散戶、套頭號家扒進日金、遂出條子、於是英日等華商均有買進、後市因値星期六、循例停市、玆將半日間過去市情詳錄於后、計七月份開盤爲三百三十六兩五錢、計小落一兩八錢、次爲六兩二錢、大條美銀續長、人心遂疲、毛盤回上一兩爲七兩三錢、乃日金尙平、嗣因正金賣出六九一二五、既而六九〇六二五可結、至先令開出時爲三十五兩九錢、掛牌巳長二五、美金長半元、日金跌去一分二五、遂計三十五兩七錢、以後日金等內部尙穩、正謂晰賤暗平、正金出六九一八七五、又出英金二先令九辨士〇六二五、金價好起一兩另、繼因日金由正金縮出六九二五至二七五、十點一刻高至三十八兩二錢、近期計二先令九辨士一八七五、硬、銀行互相成交、往後匯兌見小、英金見日金正金售價僅計六九一二五、市况頓弱、計跌去二兩五六錢、至十一點半卒跌爲三十五兩六錢、倏忽間加上一兩、嗣後小而回大、互有七八錢旋轉、匯市平、迨午刻收盤爲三百三十六兩四錢、比較前天計跌一兩九錢、但濟案嚴重、日本繼續出兵來華、又因俄國亦將動員令、故人心殊難高枕、昨最大價三百三十八兩二錢、最小價三百三十五兩六錢、計有二兩六錢差額、登賬五月期三十八兩、六月三十七兩、七月三十六兩、補水三十八兩、物品早開三百三十六兩、午收三百三十五兩八錢、最大三十八兩三錢、最小三十五兩五錢、亦有二兩八錢上下、銀樓飾金巳減半元、計五十四元半云、

大條續長

昨接英倫來電、大條銀近期二十七辨士九三七五、均又長三一二五、（合英匯平二先令九辨士）遠期二十七辨士七五、價時售出、市况不定、美銀價六角〇八七五、大八七五、英對美匯四元八角八分一二五、小〇六二五、美對英四元八角八分二五、勿更、日英一仙令十辨士八七五、小一二五、日美四元六角三一二五、小三一二五、英滬二先令九辨士半、長半辨士、又當日路透電上午九點三刻到、日美小一八七五計四元六角九三七五、日英小〇九三七五計一先令十辨士三十二分之二十五、電通社上午十點二十分來電、近期日美出價小一二五計四元六角三一二五、進價低〇六二五四元六角半、日英出價降〇六二五一先令十辨士三十二分之二十五、進價仍爲一仙令十辨士八七五、遠期日美出價低一二五四元六角五、進價降一二五計四元六角六二五、日英出價一仙令十辨士八七五、進價一仙令十辨士九三七五、均未更動、市况似趨軟化云、

外匯趨勢鬆軟

昨爲星期六、外匯僅以上午半天市况、掛牌一致放長、計英金較前午續長二五計二先令八辨士七五、美金長半元計六十六元六二五、印度長一元七五計一百八十二羅比、和洋加一元二五爲一百六十四盾七五、法郎加十元計一千六百九十元、香港小去二五計七十七兩五錢、坡匯減五錢計八十五兩、日金降一分二五計六錢九分半、意大利長十元計一千一百六十五元

奸商操縱下之標紗市

▲利用抵貨熱潮……其心可誅……搗亂市面便私圖……

標紗 昨日市况變動視前日尤甚、極其錯雜、而本月份更爲起伏不定、其原因爲抵制日貨、而交易所等級表中、固有日紗列入、將來月底交割時、照所章可照交、但反日委員會所訂經濟絕交大綱、對此特殊情形、無所明白規則、而投機者復從中操縱之、遂使市面呈激烈之幻變、交易所每屆對外發生交涉、卽有此種情形、誠爲工商界不幸之事、昨日紗布因限制投機、又特增收證金十二兩（現金）連前證金共達二十一兩、但仍未能壓止投機者之活動、上午開盤本月份與昨相彷、後以日紗交割關係跌價、收盤未有市、遠期小一兩至四錢不等、下午本月份有某投機者大量購進、遂致本月份又復回到上午開盤時而過之、遠期上下數錢不一、證之現時標紗市况已入混亂狀態矣、各月收盤價如下、

	上午收盤	比前日小	下午收盤	比上午
五月	一六一、九〇	一、〇〇	一六四、五〇	大、三〇
六月	一六一、八〇	四〇	一六二、二〇	小、四〇
七月	一六一、二〇	八〇	一六一、四〇	大、一〇
八月		—	一六一、三〇	
九月		—	一六一、四〇	
十月	一六一、三〇	六〇	一六一、六〇	大、三〇

現紗 客銷仍淡、因受標準市面起伏之影響、爲之斂手、計由四蕪湖內地江西寗波牛莊長沙野鷄等幫進各紗三四百包、價跌五錢至一兩、於此可見標準市場之變動爲如何、各牌如下、

四十二支	歡喜	現大包	三〇七・〇〇
又	陽鶴	又小包	二八五・〇〇
三十二支	金城	又大包	二九五・〇〇
二十支	地球	又	一九〇・〇〇
又	入鐘	又	一八二・七五
又	五福	又	一七六・五〇
又	三星	又	一七五・五〇
又	寶森	又小包	一八五・〇〇
十六支	大發	又大包	一六七・四〇
又	入鐘	又	一六五・七五
又	日光	又	一五七・五〇
十支	孔雀	又	一五二・〇〇
又	帆船	又	一五四・四〇
又	荷蜂	又	一五一・五〇

標花市形平軟

標棉 昨日市况以美棉回小、稍形軟疲、上午各月小一錢半至二錢半、下午平靜、各月如下、

	上午	比前日	下午	比上午
五月	—	—	四〇・一五	—
六月	四〇・二〇	小・一五	四〇・一〇	小・一〇
七月	四〇・一〇	小・二五	四〇・〇五	小・〇五
八月	四〇・一五	小・一五	四〇・一〇	小・〇五
十月	三八・八五	小・二五	三八・八五	—

現棉成交如下

崇信進　白洛區　三百件價　四十二兩七錢五　卽日裝艦

公大進　靈寶　一千一百件價　四十八兩五錢　送廠

美棉回跌

美棉 因天氣良好、收穫情形甚佳、缺乏買戶而跌、十七至二十五磅音、印棉漲四五羅比、三品跌一元至四角、各價如下、

		五月十八日	比前日
美棉	七月	二〇・九二	小・二五
	十月	二〇・九九	小・一九
	十二月	二〇・八六	小・一七
	一月	二〇・七六	小・一八
	三月	二〇・七五	小・一七
	現貨	二一・七〇	小・二五
利物浦	七月	一一・二五	大・一八
	八月	一一・二一	大・一八
	十月	一一・一五	大・一八
	現貨	一一・七一	大・二七

		上午	下午
印度孟加拉	五月	三三〇	大五
	七月	三三四	大五
奥姆拉	五月	三六〇	大四
白羅去	七月	三六三	大五
	四五月	三九三	大四
	七八月	三九九	大五
三品棉紗	五月	二三四・〇〇	二三三・九〇
	六月	二三六・七〇	二三六・二〇
	七月	二三八・〇〇	二三七・三〇
	八月	二三九・五〇	二三八・九〇
	九月	二四二・〇〇	二四一・二〇
	十月	二四三・九〇	二四三・〇〇
	十一月	二四四・五〇	二四四・五〇
三品日棉	六月	六七・五〇	六七・八〇
	七月	六八・一〇	六八・二〇
	八月	六八・六五	六八・八〇
	九月	六九・二〇	六九・四〇
	十月	六九・二五	六九・四〇
	十一月	六九・二〇	六九・五〇

藺汎不佳中之厘市

▲收成不佳……款多吐出……致厘市步降

▲**洋厘** 昨星期六（卽夏歷四月初一日）、厘市步降步趨下游、早市計七錢二分三一二五、比前日續降一厘七五、午市更衰、爲七錢二分二六二五、較十八日小去八七五、市場內交易不少、惟賣過於買、殆因今歲藺汎不佳、鷄商前所拋進之洋、因用途不繁、多欲出籠、致價趨低、業中做開票帑各款一百數十萬元、鈔票現洋等十餘萬、銀行互市數十萬元、客路如漢廣及北幫並內地等去胃不懈、計新幣現洋幾十萬、鈔票四五十萬、來源由甯杭兩造廠裝到四十餘萬、

▲**輔幣** 市况節節回落、早市江南小洋六錢二分六厘、與上日降去五釐五、午市六錢二分四釐、亦降六釐有奇、漲落之巨、向所罕見、蓋鷄商胃口已足、買氣旋淡之故、雙毫早市五錢九分五釐五、較前天減落二釐半、午市五錢九分三釐半、亦小三釐二五、成交十餘萬角、而拆兌行情隨之而賤、早市一千二百十四角三分、午市一千二百十七角半、較前日加大五角一分

▲**銅元** 平定、下午仍同計九百〇二千、成就三萬數千串、衣牌早市二千九百〇七文、午市二千九百〇五文、降二文、角坏同爲二百三十九文、小去一文、貼水上午五十二文午市五十一文未更、

▲**銀拆** 昨逢星期六、各銀行例祇上午半天營業、是以各項收解較稀、華商各莊亦無大宗進出、約計收解貨票匯等款七八百萬、惟銀拆縮見向昂、早市轉賬拆息同爲一錢六分、迨午市外商銀行休假、於是需給周轉、似稍呆鈍、故拆息遞漲至二錢二分、比之前日又增八分、銀行掛牌六分云、

絲市尚不寂寞

絲經 昨日本埠洋莊絲銷、尙不寂寞、白廠經歐電續有轉滬、計固益等進白廠經七十包、價仍堅定、

絲頭 昨日絲頭市面、白貨法日均無成交、祇黃絲頭法莊續有需要、計永興進大二挽手五十包、價七十七兩、百利進川黃巾子五十包、價三十二兩半云、

蠟線暴漲五兩

存貨斷擋

東洋蠟線、爲織造冲華絲葛及冲毛葛重要原料、自實行經濟絕交後、所存現貨、巳被各廠家吸收殆盡、以致現存斷擋、昨市開盤、遂突漲五兩一箱、西門一部廠家、多改織純絲織品、並有一二家宣告停廠、惟盛澤商尙有四十二支數十箱存棧、雖高價亦不肯脫手、

餅市低削

近日因農忙將過、內地需要業巳見稀、故走銷漸形呆滯、市因步削、昨日雖有動辦、惟胃巳轉懈、本街亦有應酬、乃是零碎去化、全市計開三千七百張左右、計牛莊黑餅開一兩五錢三分、靑中餅一兩六錢、和字餅一兩六錢三分、價均見低、

市價

▲外國匯票

（五月十九日星期六市）

銀行電匯（上海匯至倫敦）	二先令八辨士七五	（申規一兩計算）
銀行卽期	二先令八辨士八一二五	
銀行四月	二先令十辨士	
銀行買進四月定期	二先令十辨士七五	
帶根電匯四月定期	二先令十辨士八七五	
帶根電匯六月定期	二先令十一辨士一二五	
銀行電匯（上海匯至法國）	一千六百九十個佛郎	（申規百兩計算）
四個月期	一千七百六十個佛郎	
銀行電匯（上海匯至紐約）	美金六十六元六二五	（申規百兩計算）
四個月期	美金七十元	
銀行電匯（上海匯香港）	七十七兩五錢	港洋百元合規銀
銀行電匯（上海匯至印度）	一百八十二羅比	（申規百兩計算）
銀行電匯（上海匯至爪哇）	一百六十四盾七五	（申規百兩計算）
銀行電匯（上海匯新加坡）	八十五兩	（新洋百元合申規）
銀行電匯（上海匯東京）	六十九兩五錢	（日洋百元合申規）
銀行電匯（上海匯至漢堡）	二百七十八馬克	（申規百兩計算）

▲國內匯兌

銀行公會報告各省匯市

地名	種類	兩
北京	公砝	一〇六三・〇
天津	行化	一〇七一・〇
重慶	九七平	一〇七五・〇
成都	九七平	〇七三〇・〇
萬縣	九七平	一〇八五・〇
漢口	洋例	一〇三五・五
廣州	毫洋	〇〇六一・〇
梧州	毫洋	〇六四五・〇

地名	名稱	兩
北京	銀元	一〇三三・〇
天津	銀元	一〇三二・〇
青島	銀元	一〇一五・〇
烟台	銀元	一〇一五・〇
重慶	銀元	一〇八〇・〇
成都	銀元	〇七二〇・〇
萬縣	銀元	一〇八〇・〇
福州	銀元	一〇一六・〇
厦門	銀元	一〇〇八・〇
南京	銀元	一〇〇三・〇
汕頭	銀元	一〇〇四・〇
漢口	銀元	一〇一八・〇
雲南	滇幣	〇三九五・〇
大連	銀元	一〇〇〇・〇
九江	銀元	一〇二〇・〇
南昌	銀元	一〇二一・〇
蕪湖	銀元	一〇〇五・〇
安慶	銀元	一〇〇七・〇
杭州	銀元	一〇〇三・〇

▲各國票價

錢莊做開外幣五點鐘以前之盤

	買	賣
盧卜 一千元新票每萬枚	三兩二錢五分	三兩七錢五分
盧卜 五百元老票每萬枚	五兩二錢五分	六兩二錢五分
盧卜 五元十元念五元票	九兩五錢	十一兩
盧卜 二百五十元票每萬	二兩	二兩五錢
法郎票 每元	八分二釐	八分五厘
新加坡票 每元	一元一角二分	一元一角三分
香港鈔票 每元	一元〇五分二釐	一元〇六分二厘
東京老頭票 每元	九角六分	九角七分
花旗票 每元	二元〇四分	二元〇五分
英金票 每磅	十元〇三角五分	十元〇三角
荷蘭票 每元	八角一分二釐	八角二分二釐
英金四開 每個	十元〇三角五分	十元〇四角五分
美金四開 每個	十元〇六角五分	十元〇七角五分
坎拿大票 每元	二元〇二分	二元〇三分

▲金市

	買	賣
印度票每羅比	七角五分	七角六分
菲律賓票每元	一元〇一分	一元〇二分

	每條
現貨標金	三百六十九兩二五
足赤條金	三百七十六兩七五
沙金烚赤	三百七十七兩七五

英美日銀市電訊

花旗銀塊	六角八七五
英美匯水	四元八角八分一八七五
英日匯水	一先令十一辨士
美英匯水	四元八角八分二五
美日匯水	四十六元三一二五
倫滬匯水	二先令九辨士半

（倫敦銀塊市電報）

大條銀近期	念七辨士九三七五
大條銀遠期	念七辨士七五

月期	盤數	兩錢分
七月期	標金開盤	三三六・五〇
又	高至	三三八・二〇
又	小至	三三五・六〇
又	收盤	三三六・四〇
又	午後標金開盤	禮拜六午後無市
又	高至	禮拜六午後無市
又	小至	禮拜六午後無市
又	收盤	禮拜六午後無市
上午補水	標金	三三八・〇〇
下午補水	標金	〇〇〇・〇〇
五月期	登帳	三三八・〇〇
六月期	登帳	三三七・〇〇
七月期	登帳	三三六・〇〇

（銀樓大同行飾金掛牌）

楊慶和福記　老慶雲　楊慶和久記　方九霞新記　老天寶　楊慶和發記　費文元裕記　老鳳祥　寶成裕記　景福　南鳳祥　新天寶　慶福星　鳳祥德記　北慶雲

各家天字足赤（每兩）價洋五十四元五

又十足紋銀（每兩）價洋一元七角五分

▲銀洋錢市

	早市開出行情	午市開出行情
國幣	七錢二分三厘一二五	七錢二分二厘六二五
江南小洋	六錢二分六厘	六錢二四
廣東小洋	五錢九分五釐五	五錢九分三厘五
銀拆	一錢六分	二錢三分
銅元	四百〇二千文	四百〇二千文
衣牌	二千九百〇七文	二千九百〇五文
角子	二百三十九文	二百三十九文
小洋貼水	每角五十二文	每角五十一文

▲雜糧

昨日北市雜粮公會做開之盤　每担

大連元豆	四兩九錢一分
又紅糧路貨	二兩七錢七分
九江冬豆	五兩〇一分
又菜子	五兩
溫州菜子	六兩六錢
牛莊黑豆	四兩一錢七分
又路貨	四兩一錢五分
沙河黃豆	四兩五錢七分
南京綠豆	四兩七錢
明光綠豆	四兩八錢
漢口榨豆	四兩六錢八分
又苑豆	三兩一錢二分
碭山生仁陳貨	九兩
浦東杜豆	五兩二錢八分
江西小麥	四兩四錢三分
又機晚米	十元〇二角三分
又機早米	八元九角
又早糙米	八元五角九分
又紅糙米	八元四角七
湖南機米	八元八角半

▲豆油餅

昨日滬南午前采菽堂油豆餅市

慎茂夾生油	二百件	十九兩八錢
順源泊兒生油	一百件	十九兩
順記泊兒生油	一百件	十九兩
福昌泊兒生油	一百件	十九兩
鎮康牛莊元豆	一千五	六兩四錢
昌記本廠豆餅	二千張	一兩六錢三分
鼎泰青海中餅	二百張	一兩六錢
振昌輪牛黑餅	四百張	一兩五錢三分

又糯米　八元四角半

又機油米　[illegible]元七角二

▲大連油豆餅電

五月十九日下午一點十五分到申

豆油	現貨	十六元六角
又	六月份	十六元七角五分
又	七月份	十六元九角
黃豆	現貨	六元二角九分
又	五月份	六元二角六分
又	六月份	六元二角三分
又	七月份	六元二角三分
又	八月份	六元二角四分
豆餅	現貨	二元〇三分五
又	六月份	二元〇四分九厘
又	七月份	二元〇三分五釐
又	八月份	二元〇三分
又	九月份	無市
高粱	現貨	無市
又	五月份	三元一角六分
又	六月份	三元二角九分
又	七月份	三元三角九分
又	八月份	[illegible]
鈔票	現貨	七錢一分七五

▲上海雜糧交易所

上午市價

		兩錢分
標準新小麥 五月期	開盤	四・二四
又	二盤	四・二二
又	收盤	四・二一
六月期	開盤	四・二五
又	二盤	四・二二
又	收盤	四・二二
七月期	開盤	四・二一
又	二盤	四・二九
又	收盤	四・二九
標準有邊豆餅 四月期	開盤	一・六二
又	二盤	一・六二二五
又	收盤	一・六二五

下午市價

		兩錢分
標準新小麥 五月期	開盤	四・二〇
又	二盤	四・二一
又	收盤	四・二〇
六月期	開盤	四・二一
又	四盤	四・二一
七月期	開盤	四・二八
又	二盤	四・二八
又	收盤	四・二八
標準有邊豆餅 四月期	開盤	一・六〇七五
又	二盤	一・六〇七五
又	三盤	一・六〇七五
又	四盤	一・六〇七五
又	收盤	一・六〇五五
五月上	開盤	一・六一
又	二盤	一・六〇七五
又	三盤	一・六〇七五
又	五盤	一・六〇七九
五月下	開盤	一・六〇七五
又	二盤	一・六〇七五
又	四盤	一・六〇五
又	五盤	一・六〇二五

▲滬北米市

昨日閘北米船到源十幾艘、市形平局、茲將斛開之價如左、

金銀興	頂白粳	十二元三角五分
干金發	又	十二元二角五分
周人福	又	十二元一角
單根木	又	十二元〇五分
馮金壽	又	十一元九角
倪海根	又	十一元八角
石二二	又	十一元七角
吳梅生	又	十一元六角五分
朱松廷	又	十一元五角
六五弟	又	十一元四角
王阿茂	又	十元三角
姚生男	又	十元〇九角
陸兆生	薄稻	十一元三角
章文生	又	十元[illegible]角五分

▲滬南米市

昨日滬南各米市價如下

河下	特頂白粳 每石	[illegible]
又	青浦薄稻	[illegible]
又	中關白粳	[illegible]
又	南港陰元	[illegible]
又	常高變元	[illegible]
又	同里白粳	[illegible]
又	平望白粳	[illegible]
又	常幫羊尖	[illegible]
又	航船薄稻	[illegible]
又	黎里杜尖	[illegible]
又	北尺白粳	[illegible]

吳天龍	早稻	[illegible]
楊松和	羊尖	[illegible]
華阿林	又	[illegible]
錢大文	又變元	[illegible]
劉漢根	又	[illegible]
宋梅根	又	[illegible]
彭高升	又	[illegible]

●查倉單

昨逢禮拜六銀行盤倉資存銀洋數目

	銀	洋
麥加利行存	二百〇一萬兩	二百十萬元
匯豐銀行存	九百三十五萬元	一千[illegible]百九十萬元
有利銀行存	五十萬兩	五十五萬元
荷蘭銀行存	七十六萬兩	二十五萬元
中法銀行存	四十萬兩	二十萬元
花旗銀行存	三百三十萬兩	一百八十萬元
正金銀行存	三百六十萬兩	一百五十萬元
東方銀行存	二百二十五萬兩	七十萬元
通商銀行存	九十五萬兩	一百二十萬元
華比銀行存	五十五萬兩	六十萬元
中國銀行存	一千二百十萬兩	三千三百七十萬元
交通銀行存	三百萬兩	九百五十萬元
台灣銀行存	二百十萬兩	五十萬元
住友銀行存	一百五十五萬兩	二十萬元
大英銀行存	六十萬兩	四十萬元
朝鮮銀行存	三十四萬兩	十五萬元
三井銀存行	一百萬兩	四十五萬元
三菱銀行存	八十萬兩	四十萬元
安達銀行存	三十萬兩	十萬元
懋業銀行存	五十八萬兩	三百十萬元
大通銀行存	一百十萬兩	十萬元
華義銀行存	五十萬兩	十萬元
德華銀行存	一百二十萬兩	八十五萬元
各莊存	七百五十萬兩	九百萬元
總共計存	五千五百三十四萬兩	七千八百四十八萬元

（大條銀存數）

中國銀行	大條二百二十四條
交通銀行	大條四百二十五條

覺悟
民國十七年五月二十日　星期日

論壇

為日兵暴行敬告愛國同胞

朱家讓

在前方軍事節節勝利，北伐成功指日可待的當兒，我們一般民衆是歡忭鼓舞，以為國民革命的成功，三民主義的實現，都是旦夕間的事了；那料，在北方殘餘軍閥的壽終正寢，中國的領土瞬見完全統一之前，日本帝國主義竟又多事的大派軍隊，來阻撓我們革命的進行，甚至槍斃我們的軍隊侵犯我國的主權，有意蔑視我中華民族，這是何等使人疾首痛心的一回事啊，

親愛的同胞們！在這千鈞一髮，生死存亡的關頭，我們應當深切的認識日帝國主義者的出兵山東，目的是在破壞我們的國民革命，助長軍閥的殘喘，保持他歷年在華侵略而攫取的特權。他知道軍閥的壽命，快將終結；他自己本身的利益，勢必隨之動搖，於是不得不露出本來猙獰的面目，作最後的孤注一擲，施行他的奸謀，我們知道他惟一的藉口是『保僑』，我們革命軍何曾有過秋毫的損害，處處宣布保護外僑的明令，更何勞『遠涉重洋』的調遣軍隊來幹什麼『保僑』的把戲呢？這不過是無聊的飾詞，無理由的蠻舉罷了！

本來，國民革命是和軍閥，帝國主義者相水火的。總理很明白的告訴我們說：『國民革命的目的在求中國之自由平等。』那末我們第一的步驟，自然先在剷除這革命的障礙物——軍閥與帝國主義。帝國主義要施行他侵略的野心，也就竭力利用他的工具做革命的拌脚石，如今看到奉系軍閥，已經被打得『落花流水』無能為力？就甘做後盾的『惡向胆邊生』，『故態復萌』的悍然出兵，敢人所不忍為，甘冒不韙的獸行了！

日本帝國主義者給我們屢次創痛的印象，是最深的了！我們很悲痛的回憶着歷來所受的恥辱，可以說十分之八九是由日本而起？引起我們無限的餘痛。我們知道他們的用心，他們的計謀，是最陰險，是最狠毒。歷來軍閥的相殺，『禍起蕭牆』，那有不得他的慫恿，那一回不有他的與分？我們本早已認明他是我們的眼中釘，是最凶險的敵人，在中國勾結着萬惡的軍閥，買辦，互相為命而佔據着特大的利益，如今固然應驗了！

轟烈的革命勢力正在努力摧折軍閥的時候，所謂預備隊式的日帝國主義，竟不出我們所料，不顧一切地出兵山東，揭破了親善的假面具，公然代替了軍閥，和我們尋釁，直接與我們革命軍作戰了！！

日帝國主義者的口中，不是慣講什麼『中日親善』等一類的好話嗎？他們不自己常稱是現世界上先進的文明國嗎？可是，如今，悲痛的如今，一切都給了我們一個更透澈的明瞭：『和顏悅色』的假面具，已是『青眼獠牙』的鬼臉；『甘言巧語』的奉迎，已成『口蜜腹劍』的醜態了。田中義一，萬惡的軍閥，幾次壓抑着的民黨抗議，貿然出兵，『保僑』的陰謀，也已敗露無餘公諸天下了！我們軍隊很嚴肅的在中央『保護外僑』通令下進據濟南，沒有動着他們的一草一木；然而他們却已先發制人，首創卑鄙殘忍的行為，先行挑釁。三四兩日，無理由的向我掃射，如臨大敵似的嚴密佈置着東洋砲，機關槍和我們數千無辜的民衆，軍隊，官吏，以至外交官，十分慘酷的害死，肆意放火，燒燬我們的官署，劫奪我們的財具，做出空前的無人道而極慘酷的暴行！同胞們，試想這是不是親善的表顯，文明的舉動？這簡直是沒人道沒理智到極點的未開化的蠻子所幹的，決不是這世代裏號稱文明的人所有的行為！（未完）

目錄

○為日兵暴行敬告愛國同胞（論壇）　朱家讓
○國難與小學教師的責任（最錄）　孫最麟
○荷屬東印度的華僑新聞事業（通信）　譚孟衍　德徽

最錄

國難與小學教師的責任

——致小學教師們的一封信——

孫最麟

親濟的小學教師們：

從愛南慘案發生以後，全國民衆，莫不痛恨日本帝國主義者的橫暴和侵略中國的野心。於是各界先後紛紛組織反日團體，以為政府軍事外交後盾；主張對日經濟絕交的也有，準備對日宣戰的也有，奔走呼號，舉國一致，這種愛國救國的熱忱和精神，實在是值得敬佩之至！我以為經濟絕交，準備宣戰，果然是目下應付日本的一種良好方法；但是還有訓練未來救中國建中國的青年的一件事，更是萬萬不可忽略的呀！

此次杭州民衆反對日本出兵山東委員會，曾於五月十四日，招待杭州全市各小學教師，在省黨部談話，並規定訓練小學生的要點十項；其目的，就是在訓練未來救中國建中國的人才。我們要知道，現在的小學生，就是未來建設新中國的有為青年；而此項訓練的職責，乃是完全負在我們這些現在做小學教師的身上！所以訓練小學生，在此反日空氣最熱烈的時候，所不得不注意的一件事。

親愛的小學教師們：我們的責任，何等的重大！我們的使命，何等的隆崇！在此國家存亡，千鈞一髮的時候，我們應如何反省，如何警覺：如何努力，如何奮勉，如何盡職，才可以無負黨國，對起民衆，和自問無愧呢？

現在把訓練小學生的十大要點，錄在下面，希望大家切實注意。

一、養成小學生愛國的心理；
二、養成小學生不顧用日本貨的心理；
三、養成小學生仇恨日本帝國主義者的心理；
四、對小學生宣傳種種中國外交失敗的情形；
五、使小學生明瞭中國現在的情勢，及將來的責任；
六、小學校內多張貼革命畫報並張貼標語，教師對於外界的標語，亦須予以解釋；
七、使小學生在家庭內做宣傳工作；
八、使小學生有相當的組織；
九、編製革命的歌謠，使小學生唱誦，並訓練革命性的表演；
十、注意小學生的軍事訓練。

通信

荷屬東印度的華僑新聞事業

德徽先生：

前次我寫了一封關于報告此間黨務情形的信，蒙　先生指正並刊登了；很為感激！這次對於荷屬東印度華僑報紙的現狀，我想做一個概略的報告；也望　先生不客氣地加以指教，不勝盼感！

（一）荷屬東印度的報紙

從文字上分別，大概有三種：（一）是荷蘭文報；（二）是馬來文報；（三）是中文報。除荷文報外，馬來文報亦有是華人發刊的，至中文報則自然是中國人辦理的了。不過，馬來文報的發刊人，編輯者和閱報者，也許有一部份是華人；但它們究竟不能稱作華僑報紙，為的是：它們的閱讀者大半是馬來人，少數是這裏土生的華人，稱作『峇峇』（Baba）——在荷屬東印度的法律上頭，他們雖然已經失掉了中華民國的國籍；但是他們自己還自稱中國人，因為『中國人』三字在這邊是很榮耀的名詞呢！講到華僑報紙的地位，亦即中文報紙的地位，在三種報紙當中，可以居着第二級的地位；因為除荷文報仗着官威『商威』，自然稱雄一時而外，馬來文報的內容，除一些可以發笑的材料外、便完全沒有了。但是反觀

（二）華僑報紙的內容

其實與馬來文報紙，也不過是『以五十步笑百步耳』罷了。

華僑報紙的內容，大概分作『祖國新聞』，『福建廣東新聞』『世界新聞』『華僑新聞』（或稱南洋新聞），『雜誌』（即副刊），『本埠新聞』，及『祖國專電』，『譯電』，等欄。各欄中，除了本埠新聞有訪員訪稿，及祖國專電有電員拍電外，其餘各欄都是剪稿——如祖國新聞則剪上海報，閩粵新聞則剪閩粵報等，甚而至於副刊也剪稿參用；譯電也剪外國報，不過多費一層翻譯功夫罷了。剪稿的弊病便生出，（一）新聞的記載完全沒有系統，（二）新聞的主見（Viewpoint）常常前後互相矛盾，（三）新聞的體裁與文字每多與華僑性質及文化程度不相符合；因為，華僑的性情，大都對於政治的設施很關心，而對於政治的內幕則無仔細領略的能力與閒情；而華僑的文化程度，則大半是工商份子，學問較淺，對於艱深文言，實在不能完全了解。

本來，國內也很有些人辦理海外華僑社的，而且他們的稿件也按時寄來；但是他們的新聞，比上海寄來的報紙，消息還要慢些，所以，我們雖然有着通信社的稿件，其實也等於沒有。

暨南大學南洋文化事業部月前有幾份通信稿寄來，還算很為合用；但他們是學校的色彩太重，僅能供給華僑報紙的選擇刊登罷了；而且，他們的稿件現在又停寄了好些時候了。

民國日報，聽說現在已大加刷新改革與擴充了，如果可能，民國日報應該辦一種『海外特刊』，專供海外華僑報紙的採登，如英國，荷蘭的報紙都常常有 Oversea Edition 的，一樣。這一點，望　德徽先生注意！

以上所說，都是關於華僑報紙剪稿的問題，關於當地訪稿及祖國電報這兩點，再要分述一下：

訪稿問題　在華僑報紙，其最困難的一點，是訪員人才的選用。在荷屬東印度地方，言論是很複雜的。普通流行的言語有福建的廈門話，福州話，廣東的廣府話，客家話，馬來話，英文，這幾種：當中最通行的是廈門話與馬來話。一個訪員，自然要全懂得各種語言，方能採訪新聞；可是，能夠通統懂得各種語言的人，他未必有着訪員所應有的幹材和智慧；所以，華僑報紙『本埠新聞』的記載，仍不免是馬來文報紙式的可笑材料：不是互相譏笑漫罵的文字，便是街頭巷尾的沒興趣的閒談。（有一天，我在咖啡店吃茶，店夥匆急地跑來告訴我，說，某店門口停着的汽車，車輪忽然折破了！這段新聞，店夥很以為重要的消息地告訴我，我真的好笑！然而我想一想，我自己派去訪稿的訪員，也不是常常拿這一種的稿子給我嗎？）

本來，在南洋羣島的殖民地的社會制度裏，社會的現象是很單調的，自然，有新聞價值的當地消息是很缺乏的。所以，在許多殖民地的英文荷文報紙裏，當地的消息並不另立一欄，而且材料也很少；他們側重在國際電訊，因為殖民地的經濟和政治與國際的情形關係至為密切。（有空的時候，再報告給先生，這次樹膠風潮的國際政治的背景）。但是，華僑報紙除擴充國際電訊的篇幅外，對於當地訪聞的方法也定要設法改良的呢。

祖國專電問題　華僑報紙都有『專電』一欄，或直接由報館派人駐在上海探訪消息，揀最重要的新聞，拍電給報館，或間接的託已派有專員拍電的報館轉拍電報。直接拍電與間接轉電，它倆所得來的消息，其最大的缺點，仍然是人才問題。這裏派往駐滬拍電員，大半是不能夠很活動的人，採訪消息，很不靈敏；有些竟然連英文都不懂，而拍給這裏報館的電報，一定要用英文的，他便找人翻譯，或自己去逐個字的翻『華英字典』，弄到電文既不簡要，費省而且簡直完全不通，莫名其妙。我每天看見這種消息遲滯，文字不通的電報，眞不知道怎樣的憤怒；然而華僑沒有人才，也祗好徒然嘆氣能！反觀外人駐滬的拍電員，如路透社與安尼打社（Aneta）的聯合通訊員，他拍來的電報，不但消息靈確而且條理井然，對於中國局勢有很明了的分析。我們自己的拍電員比起他們來，眞要慚愧死了！最近，北伐軍克服濟南，安尼打社通訊員，二十四日，巳經有電來報告，馮玉祥軍四月二十三日下午入城，我預早，知道自己報館的電訊過慢，先前已知這裏荷文報館的好，有中國電訊，請轉給我們。我料二十五日下午荷報接到電訊，拍電話給我的會講英文的同事，他不在館，當日這裏全埠的中國人都不曉得濟南巳下的消息到了下午荷報出版，濟南巳下的電訊，用荷文及英文刊出來，中國報紙看了，眞正愧羞無地！華僑知道這件事情的內幕，對於華僑報紙，完全失掉信用了！我的駐滬拍電員、二十六日才拍電給我們，報告其事。你想，這樣的『專電』，豈不是比一份荷蘭報紙、還要不值得幾角錢的麼！

因爲電報的事情，我曾經直接給中央宣傳部，催促中央電訊社的早日組織，和在北伐期間中，直接拍電華僑報館，報告戰訊。　先生負上海方面宣傳之責，而上海又是全國新聞中心，望對於海外宣傳之重大事業，加以注意！

以上對於華僑報紙的情形，照我個人的觀察和經歷，很簡單的做了一個概略的報告，希望從此得到　先生的指教。戈公振先生曾批評華僑報紙的劣點，認為沒有人才的所致；這種批評，我也認為很切當。因爲，如果你看見華僑報紙裏面的記載和言論，那種幼稚而又腐敗的情境，你便可以知道它們編輯部裏面的人物，是什麼程度的了！　我在報館裏辦事已經有七個月了，我們報館也改組成立迄今兩年多了，但是到了現在，嚴密的組織，完全沒有，而且想有些嚴密組織的計劃也沒法進行；唯一的原故，便是沒有適當的人才。這次信寫得太長了，其餘的話，下次再請教吧！　祝
健康！

譚孟衍於蘇門答臘日里棉蘭民報社上。

孟衍先生：

來書敬悉。　我很願意，很高興你常常有這樣的信把海外僑胞的情形，詳細地告訴我們，使國內許多關心華僑生活的同志們，得明海外同胞的近況。

在海外創辦華文報紙，欲求其盡善盡美，本來不是一件容易的事；而欲得敏捷，正確的祖國消息，則更爲困難，因爲中國新開事業本不甚發達；又加以不能用華文直接拍發電報，展轉延誤，乃不能不使海外的同胞們把祖國的新聞幾乎要當歷史讀了，這眞是一件無可奈何的事啊！

你希望民國日報能出一「海外特刊」，備你們的參考，這個意思，我們極願意接受；不過限於篇幅，人才，材料的種種關係，不能不待精密的考盧籌劃和長時間的準備。　可是本報雖然不能卽時另闢一「海外特刊」和僑居海外的許多同胞們見面；但是我們總希望極力多登載可供給海外同胞做參攷的資料，以答海外同胞愛護本報的雅意。

至於請中央設立「海外電訊社」，我想你們不妨直接將此意見向中央呈述，現在中央對於海外僑胞的情形，極爲注意，在可能範圍之內，只要是有利於僑胞的建設，中央總一定可以採行的。　匆匆此覆，卽祝
努力！

德徽　五，二十。

□小廣告□

血路旬刊編輯社徵文

一本刊以闡揚主義精神發揮革命理論研究政治建設指導民衆運動而促黨務政治軍事之進展為主旨
一本刊為黨的主義的忠實同志之公開言論機關其有關於前項之著作尤盼踴躍投稿
一投稿經披露者酬資從豐（範圍每千字一元至十元）却酬者請加說明
一願為本刊特約撰述者請先寄稿三次稿末須註明地址以便通信
一來稿本刊有刪潤權聲明者不在此限
一來稿體裁須有系統文字以語體為限
一本刊現徵求下列各種著作
（一）關於三民主義建國方略建國大綱之理論的研究與實際的應用
（二）關於孫文學說之哲學的研究
（三）關於實業計劃訓政計劃之實施方法
（四）關於唯物史觀唯生史觀之研究和批判
（五）關於資本主義帝國主義之現在的觀察和將來的趨勢
（六）關於反動言論之辯駁
（七）關於革命理論之研究和指示
（八）關於民生主義之研究和應用等
以上各種著作於最短期間源源寄下猶為歡迎酬資從豐
社址龍華警備司令部政訓部內

民國十七年亖月三十日

（星期日）

第十八期

電影界的各方面（下）

（姚賡夔）

各電影片既成之後，於是發生關係的各方面，當然要開始活動了：

一，宣傳的工作，包括報紙上的消息廣告以及其他。

二，發行的手腕。

三，試映的問題。

四，購片商的目光。

講到宣傳的工作，老實不客氣，我自己也曾做過一年多，對於電影界宣傳的內幕，完全明瞭；大概電影公司所屜的宣傳員，常常發幾則小新聞，說影片內容如何好，攝影如何好，或者介紹劇情中的一段，或者記載攝製時的力量……這種刻板的無變化的宣傳品，先前也確會發生過效力，但現在是，只不過在各報的篇幅中聊備一格，絕不能得到人家的注意了！而報紙上的廣告呢，也只不過是自吹自擂而已！但是其效果如何呢？——可憐先被了人家的信仰了！可憐不忠實的宣傳已給人家指爲「欺騙」了！所以今後影片公司方面，必須要注意到今後宣傳的工作：

一，忠實地宣傳。

二，宣傳的文字不可刻板式！

三，影片中有五分，至多說六分，已夠了！千萬不要說了十二分。

四，多用有價值能引人注意的劇照！

至於發行影片呢，我覺得各公司對於購片商是太遷就了！往往劣片的搗亂，那片價的高低，就不能自作主張；所以：我覺得影片公司方面，至少須定一個價格—水平線的價格—不讓片價低落到水平綫下。

再有在上海及外埠開映，我有幾種意見：

一、我希望影片公司能合力自己開設新戲院，自片自映！

二、現在中央公司六戲院輪流開映的方法不好！必須改革！

三、座價宜有一定，佳片既須加價，則不加價者人將視爲劣片！

「試映」這兩個字，我測度影片公司方面，只以爲是請人家看一次

目錄

一電影界各方面　姚賡夔
二銀藝漫談　(廿四)銀藝知識的系統化　(廿五)導演的權威　折梧
三兩期電影月刊　閩折梧
四小鬍子之婦女觀　子藝

白戲」而已！但是不然，試映有幾種意義：

一、要人家來批評，可以改革去不安之點！

二、要人家知道，這本影片的眞相，

三、請客是最小最小的一個原因。

試看歐美影界，往往有一片因試映時發見了劣點，即犧牲重攝的，這是何等精密而重要的工作，然而在我國呢，今天試映，明天公映，既不顧人家的批評，又不想因人家的批評而設法革除片中不安之點，那麼，又何必多此試映的一舉呢？

最近購片商的目光，乃全在於「投機」這兩個字，眞可笑，他們也不一定要劇本好，也不一定要劇情以及表演—好，只要能迎合該地觀衆的心理。

而且，購片商的對於電影界，

一、不知互助，互利！但知自私，自利！

二、任意低壓片價，操縱影市。

然而，這不是電影界絕大的危機麼？不知購片商能不能覺悟，覺悟要與電影公司合作。

以上我雖然不能完全詳細論列，但對於電影界內外，總算做了一個有統系的貢獻，不過，我微細的呼聲，只怕電影界不能加以些微的留意呢！

唉！親愛的電影界，你們要努力呀！

銀藝漫談

（折梧）

（二十四）銀藝知識的系統化

記者前曾說過中國銀藝的知識荒，可是還有一個感覺，在進一步的觀察，覺中國近年來雖稍有關於銀藝知識的介紹，然而皆是破碎支離，毫無系統！其實在歐美各國，銀幕藝術早已有有系統的專門的出版物了！我很希望熱心銀藝的朋友們多把他迻譯出來！同樣，就各人研究所得，編纂成有系統的整個的著述，庶幾便於國人的研究！最近電影月刊上很有幾篇有系統的文字，我希望繼續完成起來！不要擱置下去！至於關於電影有系統的知識，南國藝術學院戲劇科電影系，曾有過這麼一個科目綱要的決定，是由田漢先生手訂的。 現在且寫在下面，給有心研究銀藝的朋友們做個參考。

一、文學概論、二、藝術概論、三、戲劇論、四、電影劇概論、五、西洋電影發達史、六、名片研究、七、電影脚本作法、八、導演術、九、佈景研究、十、攝影法、十一、化裝術、十二、表情術、十三、馬術、十四、劍術、十五、音樂、十六、繪畫、

（二十五）導演的權威

導演是全劇表演的提線者，倘用而不得其當，那麼，一齣劇本往往演來便毫無生氣或有失編者原意，所以導演非常重要！同時，他也非得有重大的權威不可！因爲他的指導，倘然演員不去接受或自以爲是則指導仍然失效，所以導演非有強迫演員如令以行的權威不可！一個偉大的導演，總有偉大的嚴正的態度和精神！一進攝影場，就要顯出他威儀來！怎樣佈置，怎樣演作，甚麼時候誰動，甚麼地方誰動，皆先交代清楚！而演員動作錯誤，隨時呼名矯正，重行試驗，這不當有絲毫的客氣！因爲這樣才可以得到深刻的藝術的表現啊！說到這裏，可又不得不想到「莊重」一層上來。 因爲導演須有無上的「權威」，而權威的行使，便在看人對他的信仰何如了！因爲如此，所以一個導演，又非莊重其態度不可！千萬不可自輕自賤，尤其對女演員不可發生特別歧異行爲！

（未完）

兩期電影月刊

（閩折梧）

——賡夔按：我對於電影月刊第一期，已有一篇東西批評與介紹過；現又接到折梧此文、因爲「電影月刊」，實在是中國電影界一個可愛的產兒，所以再爲刊出。

「宇宙間的眞理只有一個他一時縱爲蒙蔽終久是有水落石出的一天」——這話我於近來觀察上海銀藝界的現象，益確信不移了。

走到上海銀藝界，我們一體所感到的，只是一股吹捧的邪氣！我們一體所看到的只是一片荒蕪的瘠土！我們一體所熱望的，只是一場虛無的春夢！所以我們不得不開始我們的工作！由希望他，貢獻他，直到批評他、警醒他！這毫無顧忌的狂論，已乾喊了一年了。

我們因爲相信投機者終必失敗！非法貿利者終必折本！迎合一時觀衆心理的手段，終非正道！基礎建立在沙漠上的塔兒終不久常！我們更相信銀藝之花終可開放在我們理想的園地裏中國電影界，我們尤相信這花種兒既然洒落到我們理想的園土中，只要得到熱心的灌溉和保護，終可萌出芽兒！長出枝幹！生出蓓蕾啊！

這種理想，這種信心，果然，果然在極短的期間—到了今日，便句句應上了！這眞是喜出望外！—同時却證驗了，證驗了宇宙間眞理只有一個！

這個證驗是什麼呢？便是一部分電影界自身的新覺悟！這種新覺悟是從何處何時看到的呢？最明顯地便在讀了六合公司所發行的電影月刊一二兩期而後！

大凡一種新事業的發展，終少不了嚴密地組合；一種新事業的進步，終少不了一種系統的研究；同時一種新事業的建立，終少不了理智的基礎；然而中國電影界却不然！ 公司成立雖多，影片攝製雖衆，發生年代雖久，可是各行其是，各圖其利，一盤散沙似地，不知有嚴密地組合，系統的研究，學理的建設，基礎的定立！ 以致造成今日「電藝知識荒」的世界！ 這是最可怕的事啊！ 好啊！ 幸而六合公司首先覺悟到了！覺悟到「團體即勢力」，「要建立銀藝之塔，先統一結牢理智的基礎」的重要，這在他們發行的那種有組合有統系有實力的電影月刊第一期卷頭言發刊辭中便得看出他們的希望了！

這的確是中國電影界的幾大危機：（一）各公司發行特刊，作不忠實宣傳的機關。 （二）銀藝統系知識的介紹和研究，至今沒人做過這種工作。 （三）只知迎合觀衆心理，粗製濫造，不顧電影在教育上藝術上社會上的價值。 （四）舶來影片喧賓奪主，國製影片不能發展；不能像日本電影界做到「日七外三」的地步，以致爲國家經濟之大宗損失！ 可是開宗明義電影月刊的編者，便能把他揭佈出來，負起今後革新的使命，這電影月刊確實是爲護銀藝蓓蕾而來的使者！這不得不叫我們慶幸現在祈祝將來了！

電影在近代既然已有了獨立的價值，當然就有獨立的藝術立論；這在美國早有系統的研究了，幼稚的中國電影，却尚付缺如！這種抱憾，在前面已經說過，而電影月刊，却能負起了這種使命。 在一二兩期中，歐陽予倩的導演法，洪深的「表演術」，程小青的「電影編劇談，」周劍雲的「中國電影之前途」諸篇，皆是整個的系統的新的論著。倘使能繼續完成下去，將學中國電影的產兒，或者可保再不致有「先天不足」的病象發生，在這裏我可預料着！

「數典忘祖」，這是中國一般人無論作何種事業時所犯的大病！我們要研究銀藝，對於他的歷史，怎能不知其詳？這是我們應注意的一點！在電影月刊中，却已在開始這裏工作了，張偉燾的「美國電影發達外史」，便是這工作的開始。 不過我還希望對歐美各國電影發達的史料，今後能有更豐富更詳細的記載和介紹！

經驗也是很好的知識，他可以指示出那裏是迷途，那裏是大道；這由他人的賜予，你便可以省下許多時間和精力，所以經驗是爲後來人們開的一條捷徑，——達到光明之鄉的捷徑！就電影知識說，理論通達而經驗毫無的人，演作起來，也許不及不明藝術而老有經驗的人，所以經驗的報告，和理論的研究，有同樣的重要，當然在雜誌上要容納發表的。 這可在電影月刊上，我也見到幾篇很好的報告：侯曜的「萬里攝影記」，濮舜卿的「在沙漠過年的民新攝影隊」，壽星的「赴杭日記」，徐卓呆的「我辦影戲公司的失敗談」，江紅蕉的「我在電影界」，皆可算是忠實之作！尤以江紅蕉徐卓呆以及在壽星的赴杭日記中所記的周空空所論的一段話，對今日中國電影界，揭穿黑幕不少！

和歷史經驗同樣重要的，還有現狀的調查統計和報告。 因爲這種資料，可以察出電影的趨向，以及優點和缺點的所在。 這在美國是很注意的一件事，在我國似乎做這步工作的人（各公司做了此工作，祕而不宣者，或也有之。）還少着呢！但在電影月刊上，却也看到了一些。 像南洋，天津，濟南的現狀，我也藉以明瞭了不少，不過還望有有計劃的大規模的揭布才好！

在兩期的電影月刊中，我看到新提出的兩個主義，就是「中七外三」主義和「以毒攻毒」主義。這兩個主義，一是對外要打倒；一是對內要肅清；却是中國電影界的光明之路！我希望電影界同人不止於「言」，再努力於「行」才好！（賡夔按：關於「以毒攻毒主義」，我不贊同，上期我已有論及，請參閱！）

關於古裝片的攝製，我實在不敢表示同情；有人因爲看到要迎合一班婦女觀衆的口味和國製影片無大資本可與外國片相較的兩點，便更藉時裝國製影片的缺點，而就惡爲歐化，乃由此認爲古裝片之爲宜！然殊不知藝術不應當牽就！好的影片，未見一定要大資本的！（請見黃嘉謨先生第一期中，影戲價值與攝製投資問題篇）。 時裝片的歐化，是可以改除的！（只要化裝，道具，佈景注意一下。）最不了的，還是古裝片腐化的問題，藝術是超時代性的，藝術不隨時代而變更反回頭去開倒車，找那神怪的迷信的封建的無力的傳奇故事，把過去的思潮再現出來，這非但不是進化的辦法，並且還是退化的原動力！ 這如何使得呢？

這點我覺得在本刊上今後大有討論的必要！

在本刊第一期上，已經很忠實地揭示出來了電影月刊只做「忠實的宣傳」！不作過分的虛張！ 這是最可佩服的一個正當的態度！ 我還希望在忠實的宣傳中，今後再要能接受忠實的評論！在本刊上，另闢「劇評」一欄，專載以藝術爲立足點的評論，那便再好沒有了！

最後，因爲初落地的產兒，最爲童眞，同時也最有希望！他的前途可進，他的將來無限；這可全看做保姆的善爲愛護和養育了！ 這兩本電影月刊便也是初落地的產兒，我們在希望他的將來的前途！ 所以我們要叮嚀囑付他的保姆——主編先生——善爲養護！ 努力發展前途。

小鬍子之婦女觀

（子藝）

讀者諸君，曾觀卓別林導演之「巴黎一婦人」影片者，當猶憶劇中之海李李佛一角也，飾是者即爲阿達爾夫曼喬（Adolphg Menjou）渠在該片中表演之細膩態度之安閒，一種風流瀟洒之神情，將使觀者留一不滅之印象於腦海間也，氏自成該片後，世人僉認阿達爾夫爲交際婦女之新輪老手矣，最近電影雜誌上有雪拉萊特活之「婦女」一文，即述阿達爾夫對於婦女之一段論談也，語饒興趣，緣譯意以告讀者。

著者雪拉謂「婦女」與「愛」二字爲世間莫大之廣告，實具有偉大之吸引的一種魄力，舉凡戲劇，影片，書籍，雜誌等，罔不需要彼等之資料，以及繪畫，音樂，與一切自然之美，亦若以供「愛人」之背景而已，刺鼻之香氣，奪目之麗裝，蠱惑於吾人之眼前，蓋能拔於情網，不爲「愛」之魔力所制服者幾希矣「保持爾之少年容態，即所以保持爾的愛」，此語不啻爲情場之格言也，「人之生命歷程中，無論何人，必經歷一次之愛的生活」，無論少長貧富，苟在此時期中，其兩性間所發之愛力，殆有不可思議者，此種浪漫的情絲織物，無不受人之贊美，世數實無有過之者，戀人互結之盟約，其効力之強大，殆百千倍於法學家所造之禮法也，「愛情萬能」洵非虛語焉。 吾人苟讀一人之情史，每覺逸趣盎然津津有味，今倩一人請渠對於「婦女」之經驗，抒以意見然若叩之常人，則覺所言或不足取信於衆，此爲影劇雜誌，當求銀幕上人爲評論家，惟茫茫銀海界，吾人之愛幕者良多，將叩諸誰，思維再四，唯一之婦女評論家，阿達爾夫曼喬而已。

阿達氏戴高冠攜手杖，深灰色之外衣，美麗之領結，與修飾整潔之黑髭，處處均覺其有一種風流倜儻之神態也，余懇其對於「婦女」與「愛」之經驗，舉以告衆，氏乃先證以名人之言曰，「密却而阿侖，（Michael Arlen）謂羅美（Romes）與喬利脫（Juliet）爲一對大情人蓋彼等於鍾愛前，從未相遇，厥後更被禁而不得相見，彼等以少年熱情之結合，而二人不幸以早亡，愛乃以此故事，遺留至今日，將使此一段浪漫情史，永久傳之人間也，「吾人更讀召脫（Dauta）之愛皮脫利斯（Beatrice）之事台脫當時晤皮脫利斯於橋上，彼等二人情愛之濃，密以台脫從未見皮脫利斯之故，皮脫斯女士遂爲台脫腦海中之理想愛人，一若渠平日所願望者焉。

（未完）